SONY

4-443-654-**32**(1)

车把托座

Handlebar Mount

Instrucţiuni de utilizare
Инструкция по эксплуатации
使用说明书

使用說明書
사용설명서
إرشادات التشغيل

针对中国客户

保留备用。

Before operating the system, please read this manual thoroughly and retain it for future reference.

©2012 索尼公司 Sony Corporation
中国印刷 Printed in China
原产地：中国
出版日期：2014年4月
http://www.sony.net/

VCT-HM1

A

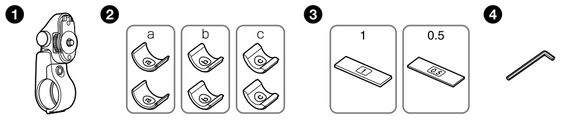

Combinaţiile recomandate între pernuţa pentru montaj ❷ şi banda de reglaj ❸
Рекомендуемые сочетания крепежной прокладки ❷ и регулировочной пластины ❸
安装垫片❷和调整片❸的推荐组合

Diametrul ghidonului (Unitate: mm)/ Диаметр руля (Единицы: мм)/ 车把直径（单位：mm）	22	23	24	25	26	27	28	29	30	31	32
Pernuţa pentru montaj ❷*1/ Крепежная прокладка ❷*1/ 安装垫片❷*1	c	c	c	b	b	b	b	a	a	a	a
Banda de reglaj ❸*2/ Регулировочная пластина ❸*2/ 调整片❸*2	1+0.5*3	1	0.5	1+0.5*3	1	0.5	—	1+0.5*3	1	0.5	—

*1 Codurile a, b sau c sunt imprimate pe suprafaţa interioară a fiecărei pernuţe pentru montaj ❷.
*2 Grosimea (1/0.5) este imprimată pe benzile de reglaj ❸.
*3 Utilizaţi ambele benzi de reglaj ❸, groase (1) şi subţiri (0.5) suprapuse.
*1 Код a, b или c отпечатан на внутренней стороне каждой крепежной прокладки ❷ соответственно.
*2 Толщина (1/0.5) отпечатана на поверхности регулировочных пластин ❸.
*3 Используйте толстую (1) и тонкую (0.5) регулировочную пластину ❸, положив их друг на друга.
*1 每个安装垫片❷的内表面分别印刷有编码a、b或c。
*2 厚度（1/0.5）印于调整片❸上。
*3 将厚的（1）和薄的（0.5）调整片❸叠在一起使用。

1

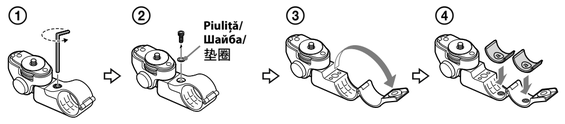

2

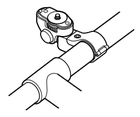

3

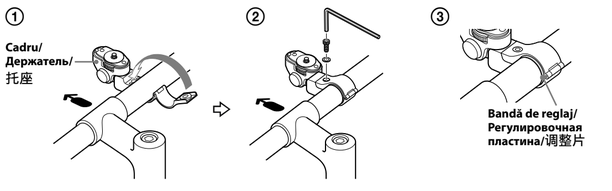

4

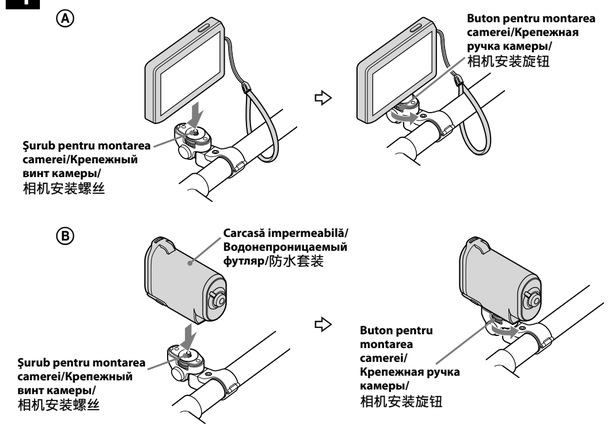

B

C

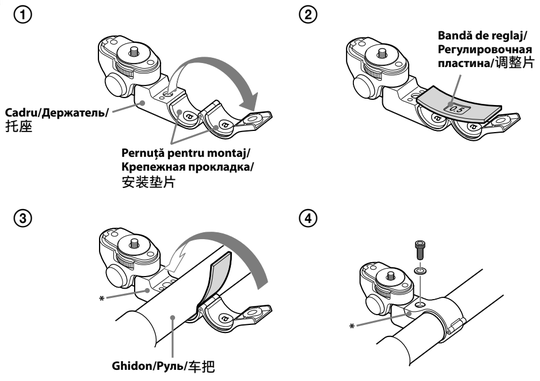

D

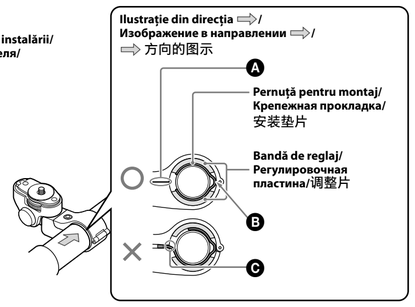

Imagine cu cadrul după finalizarea instalării/
Рисунок установленного держателя/
完整的托座安装图

Română

Notă pentru clienţii din ţările care aplică Directivele UE

Producătorul acestui aparat este: Sony Corporation, 1-7-1 Konan Minato-ku Tokyo, 108-0075 Japonia.
Întrebări legate de conformitatea aparatului cu legislaţia Uniunii Europene pot fi adresate: Sony Deutschland GmbH, Hedelfinger Strasse 61, 70327 Stuttgart, Germania. Pentru orice intrebări legate de service sau de garanţie, vă rugăm să consultaţi documentele de garanţie ce însoţesc aparatul.

Măsuri de precauţie

- Şoferul este obligat să respecte regulile de circulaţie. Încălcarea regulilor privind siguranţa rutieră, cum ar fi neglijarea regulii „conduceţi cu atenţie", etc. este ilegală şi poate provoca accidente sau răniri.
  – Nu manevraţi echipamentul în timp ce conduceţi.
- Instalaţi unitatea corespunzător.
- Instalaţi unitatea corespunzător respectând instrucţiunile din acest manual. Dacă nu este instalată corespunzător se pot produce accidente.
- Instalaţi unitatea în siguranţă folosind componentele accesorii incluse. Utilizarea altor componente decât cele incluse poate cauza deteriorarea interiorului unităţii sau slăbirea pieselor. Aceasta poate conduce la accidente.
- Nu dezasamblaţi şi nu modificaţi (excepţie la demontare). În caz contrar se pot produce accidente.
- Nu instalaţi unitatea într-o locaţie care poate îngreuna mersul pe bicicletă. În caz contrar se pot produce accidente. Asiguraţi-vă că ghidonul, frânele, etc. pot fi folosite corespunzător.
- Nu instalaţi unitatea într-o locaţie care poate îngreuna vederea în faţă, în conformitate cu reglementările locale. Îngreunarea vederii în faţă poate conduce la accidente şi răniri.
- Nu lăsaţi camera montată pe bicicletă. Dacă o lăsaţi în locaţii expuse la acţiunea directă a razelor solare, temperaturi ridicate, umiditate sau praf, este posibil ca bateria să explodeze sau să aibă scurgeri, ceea ce poate provoca răniri.
- Ataşaţi camera în siguranţă la cadru. Dacă nu o fixaţi ferm pe cadru, aceasta poate cădea şi provoca un accident sau răniri. Asiguraţi-vă că este ataşată în siguranţă.
- Instalaţi cadrul în siguranţă. Asiguraţi-vă că aţi respectat instrucţiunile din acest manual pentru instalarea în siguranţă a cadrului pe ghidon. Dacă procedaţi astfel, cadrul poate cădea provocând accidente sau răniri.
- Observaţi masa echipamentului care poate fi montat. Dacă se montează un echipament a cărui masă depăşeşte limita acceptată, acesta poate să cadă provocând răniri.
- Este posibil să apară puncte, zgârieturi şi defecţiuni la echipamentul de montaj cauzate de vibraţii, şocuri, căzături, căldură, acţiunea directă a razelor solare, murdărie, particule fine de piatră, praf, ploaie sau apă, etc. Utilizaţi echipamentul de montaj într-un mediu adecvat.
- Această unitate este concepută pentru a fi utilizată pe o bicicletă. Nu o montaţi pe altceva în afară de ghidonul unei biciclete.
- Este posibil ca echipamentul montat să nu funcţioneze corespunzător din cauza vibraţiilor.

Este posibil ca ilustraţiile din aceste Instrucţiuni de utilizare să difere de produsul în sine.

Verificaţi articolele incluse (Consultaţi fig. A)

❶ Cadru pentru bicicletă
❷ Pernuţe pentru montaj (a/b/c, 2 din fiecare)
- Pernuţele pentru montaj a, b şi c au grosimi interioare diferite.

❸ Benzi de reglaj (1 (groase)/0.5 (subţiri), câte 1 din fiecare)
❹ Cheie hexagonală
- Instrucţiuni de utilizare (prezentul document)

Designul şi specificaţiile pot fi modificate fără notificare prealabilă.

Atașarea (Consultați fig. 1-4)

1 Ataşaţi pernuţa pentru montaj ❷ la cadru.

① Deschideţi cadrul.
Scoateţi axul cadrului folosind cheia hexagonală ❹ (fig. 1-①).

Notă
- Nu slăbiţi piuliţa (fig. 1-②).

② Consultaţi tabelul din fig. A şi selectaţi pernuţa pentru montaj ❷ şi banda de reglaj ❸ care corespund diametrului ghidonului.

③ Ataşaţi pernuţele pentru montaj ❷ prin alinierea acestora cu proeminenţele cadrului (fig. 1-④).

2 Alegeţi poziţia de instalare.

Alegeţi o locaţie care să nu afecteze mersul pe bicicletă sau funcţionarea bicicletei.

Notă
- Instalaţi pe o porţiune orizontală a ghidonului, unde grosimea este constantă.

3 Instalaţi cadrul pe ghidon.

Instalaţi cadrul pe ghidon.
Alegeţi unghiul cadrului, şi fixaţi-l pe ghidon (fig. 3-①). La final, asiguraţi-l prin strângerea axului cu cheia hexagonală ❹ (fig. 3-②).
Pentru detalii privind modul de ataşare a benzii de reglaj ❸, consultaţi „Utilizarea benzii de reglaj ❸".

Cadrul nu poate fi fixat ferm
- Verificaţi dimensiunea pernuţelor de montaj ❷ şi dacă acestea sunt fixate corespunzător pe cadru.
- Verificaţi grosimea benzii/benzilor de reglaj ❸ şi dacă aceasta/acestea sunt fixate corespunzător pe cadru (fig. 3-③).

4 Ataşaţi o cameră la cadru.

Vă recomandăm să ataşaţi o curea la cameră şi la ghidon pentru a preveni căderea camerei.

Aliniaţi orificiul pentru şurub al camerei cu şurubul pentru montarea camerei de pe cadru, apoi fixaţi camera rotind butonul pentru montarea camerei (fig. 4-Ⓐ).

Ataşaţi Sony Action Cam la cadru.

Instalaţi camera Action cam în carcasa impermeabilă înainte de ataşarea la cadru. Aliniaţi orificiul pentru şurub al carcasei impermeabile cu şurubul pentru montarea camerei de pe cadru, apoi fixaţi carcasa impermeabilă rotind butonul pentru montarea camerei (fig. 4-Ⓑ).

Notă
- Este posibil ca echipamentul de montaj să nu funcţioneze corespunzător din cauza vibraţiilor, etc.

Modul de reglare al unghiului pentru placa de montaj (fig. B)

Apăsaţi şi ţineţi apăsat butonul de pe partea stângă a cadrului şi reglaţi unghiul.

Utilizarea benzii de reglaj ❸

Urmaţi paşii de mai jos pentru a ataşa cadrul la ghidon folosind banda de reglaj. În cazul în care cadrul nu este ataşat corespunzător, acesta se poate rupe.

① Deschideţi cadrul (fig. C-①).
Pentru mai multe detalii cu privire la aplicarea pernuţelor de montaj ❷, consultaţi procedura 1.

② Ataşaţi banda de reglaj ❸ (fig. C-②).
Utilizaţi banda de reglaj groasă (1) sau cea subţire (0.5), sau ambele suprapuse, în funcţie de grosimea ghidonului.

③ Aliniaţi cu grijă şi apoi ataşaţi banda de reglaj ❸ la ghidon (fig. C-③).

④ Strângeţi axul cu cheia hexagonală ❹ şi fixaţi cadrul pe ghidon (fig. C-④).

Notă
- Nu agăţaţi banda de reglaj sau alt obiect străin sub componenta marcată cu *. Cadrul poate fi deteriorat.

Imagine cu cadrul după finalizarea instalării (fig. D)
Ⓐ Banda de reglaj sau alt obiect străin nu trebuie să fie agăţat de această componentă.
Ⓑ Chiar dacă banda de reglaj este slăbită de această parte, nu reprezintă o problemă.
Ⓒ Bandă de reglaj este agăţată.

În imagine este prezentată instalarea pe un ghidon cu diametrul de 31 mm.

Specificaţii

Intervalul acceptat pentru diametrul ghidonului
22 mm – 32 mm

Masa dispozitivului acceptată

Masă
200 g sau mai puţin

Designul şi specificaţiile pot fi modificate fără notificare prealabilă.

Русский

Примечание для покупателей в странах, где действуют директивы ЕС

Данное изделие произведено непосредственно или от имени Sony Corporation, 1-7-1 Konan Minato-ku Tokyo, 108-0075 Japan. Все запросы, касающиеся соответствия данного изделия законодательству Европейского Союза, следует направлять авторизованному представителю, компании Sony Deutschland GmbH, Hedelfinger Strasse 61, 70327 Stuttgart, Germany. По любым вопросам обслуживания и гарантии, пожалуйста, обращайтесь по адресам, указанным в соответствующих сопроводительных документах или гарантийном талоне документах.

Изготовитель: Сони Корпорейшн
Адрес: 1-7-1 Конан, Минато-ку,
Токио, 108-0075 Япония
Страна-производитель: Китай

Только для модели предназначеных для рынков России и стран СНГ

EAC

Импортер на территории стран Таможенного союза ЗАО «Сони Электроникс», Россия, 123103, Москва, Карамышевский проезд, 6

Дата изготовления напечатана на картонной коробке.

Меры предосторожности

- Водитель обязан соблюдать правила дорожного движения. Нарушение правил безопасного движения, например пренебрежение предупреждениями "соблюдайте осторожность" и другими является нарушением закона и может привести к несчастному случаю или травме.
  – Не работайте с оборудованием во время поездки.
- Устанавливайте устройство правильно.
- Устанавливайте устройство правильно, следуя указаниям в данном руководстве. Если оно установлено неправильно, это может привести к несчастному случаю.
- Устанавливайте устройство правильно, используя прилагаемые принадлежности. Использование деталей, отличных от прилагаемых, может повредить внутреннюю часть устройства или вызвать неплотное крепление деталей. В результате может произойти несчастный случай.
- Не разбирайте и не модифицируйте устройство (за исключением утилизации). Это может привести к несчастному случаю.
- Не устанавливайте устройство в месте, где оно будет препятствовать управлению велосипедом. Это может привести к несчастному случаю. Убедитесь, что рулем, тормозами и другими деталями можно управлять беспрепятственно.
- Не устанавливайте устройство в место, где оно будет мешать обзору вперед. Соблюдайте местные нормативные требования. Помеха обзору вперед может привести к несчастному случаю или травме.
- Не оставляйте камеру на велосипеде. Присутствие ее под воздействием прямых солнечных лучей, высокой температуры, влаги или пыли может вызвать взрыв или разгерметизацию батареи, что приведет к травме.
- Надежно крепите камеру к держателю. Если вы не надежно закрепите ее на держателе, она может упасть, что приведет к несчастному случаю и травме. Убедитесь, что она закреплена надежно.
- Устанавливайте держатель надежно. Для надежной установки держателя на руль обязательно следуйте указаниям в настоящем руководстве. В противном случае держатель может упасть и привести к несчастному случаю или травме.
- Проверьте разрешенную массу для оборудования, которое можно устанавливать на держатель. Если масса оборудования превышает разрешенную, оно может упасть и привести к травме.
- В результате вибрации, ударных нагрузок, падений, высокой температуры, прямого солнечного света, грязи, мелких камней, пыли, дождя, воды и т.д. на крепежном оборудовании могут появится точечные сколы, царапины и другие повреждения. Используйте крепежное оборудование в подходящих условиях.
- Данное устройство предназначено для использования на велосипедах. Не устанавливайте крепление ни на какие другие детали, кроме руля велосипеда.
- Установленное оборудование может работать неправильно в результате воздействия вибраций.

Иллюстрации в данной инструкции по эксплуатации могут отличаться от фактического изделия.

Проверка прилагаемых деталей (см. рис. A)

❶ Держатель
❷ Крепежные прокладки (a/b/c, 2 каждого вида)
- Крепежные прокладки a, b и c имеют различную внутреннюю толщину.

❸ Регулировочные пластины (1 (толстая)/ 0.5 (тонкая), по 1 каждой)
❹ Шестигранный ключ
- Инструкция по эксплуатации (настоящий документ)

Конструкция и характеристики могут изменяться без предварительного уведомления.

Крепление (см. рис. 1-4)

1 Прикрепите крепежную прокладку ❷ к держателю.

① Откройте держатель.
Отверните болт из держателя с помощью шестигранного ключа ❹ (рис. 1-①).

Примечание
- Не теряйте шайбу (рис. 1-②).

② См. таблицу на рис. A и выберите крепежную прокладку ❷ и регулировочную пластину ❸ в соответствии с диаметром руля.

③ Прикрепите крепежные прокладки ❷, соотнеся их с отверстиями в держателе (рис. 1-④).

2 Выберите место установки.

Выберите место, в котором устройство не помешает управлять велосипедом.

Примечание
- Устанавливайте устройство на горизонтальную часть руля, где толщина не меняется.

3 Установите держатель на руль.

Установите держатель на руль.
Выберите угол держателя и прикрепите его к рулю (рис. 3-①). Наконец, зафиксируйте положение, затянув болт шестигранным ключом ❹ (рис. 3-②).
Для получения дополнительной информации о креплении регулировочной пластины ❸ см. "Использование регулировочной пластины ❸".

Если держатель не удается надежно зафиксировать
- Проверьте размер крепежных прокладок ❷, а также правильность их установки в держателе.
- Проверьте толщину регулировочных пластин ❸ и правильность их установки в держателе (рис. 3-③).

4 Прикрепите камеру к держателю.

Рекомендуется надевать на камеру и руль ремешок для предотвращения падения камеры.

Выровняйте отверстие под винт для штатива на камере с крепежным винтом на держателе, а затем зафиксируйте камеру, повернув крепежную ручку камеры (рис. 4-Ⓐ).

Прикрепите камеру Sony Action Cam к держателю.

Установите Action Cam в водонепроницаемый футляр перед креплением ее к держателю.
Выровняйте отверстие под винт для штатива на водонепроницаемом футляре с крепежным винтом на держателе, а затем зафиксируйте водонепроницаемый футляр, повернув крепежную ручку камеры (рис. 4-Ⓑ).

Примечание
- Установленное оборудование может работать неправильно в результате воздействия вибраций.

Регулировка угла установки крепежной пластины (рис. B)

Нажав и удерживая кнопку в левой части держателя, отрегулируйте угол.

Использование регулировочной пластины ❸

Выполните действия ниже для крепления держателя к рулю с помощью регулировочной пластины. Если держатель прикреплен неправильно, он может сломаться.

① Откройте держатель (рис. C-①).
Для получения дополнительной информации об установке крепежной прокладки ❷ см. процедуру 1.

② Прикрепите регулировочную пластину ❸ (рис. C-②).
Используйте толстую (1) или тонкую (0.5) регулировочную пластину или обе, положив их друг на друга, в соответствии с толщиной руля.

③ Осторожно выровняйте и прикрепите регулировочную пластину ❸ к рулю (рис. C-③).

④ Затяните болт с помощью шестигранного ключа ❹ и зафиксируйте держатель на руле (рис. C-④).

Примечание
- Не защемляйте регулировочную пластину или другие посторонние объекты в месте, отмеченном символом "*". Это может привести к повреждению держателя.

Рисунок установленного держателя (рис. D)
Ⓐ Не следует защемлять регулировочную пластину или посторонние объекты в этом месте.
Ⓑ Даже если регулировочная пластина имеет слабину в этом месте, это не является проблемой.
Ⓒ Регулировочная пластина защемлена.

На иллюстрации показана установка на руль диаметром 31 мм.

Технические характеристики

Диапазон поддерживаемых диаметров рулей
22–32 мм

Поддерживаемая масса устройств

Масса
200 г или менее

Конструкция и характеристики могут изменяться без предварительного уведомления.

中文（简体字）

注意事项

- 骑车人必须遵守道路交通法规。违反道路交通安全规则是违法的，例如忽视“谨慎行事”等，并可能导致意外或受伤。
  – 请勿在骑车时操作设备。
- 正确安装本装置。
- 请按照本手册中的说明正确安装本装置。如果安装不正确，可能会发生意外。
- 使用提供的配件牢固安装本装置。使用非提供的部件可能会损坏本装置内部或造成部件松脱。从而可能造成意外。
- 请勿拆卸或改装（丢弃时除外）。否则可能造成意外。
- 请勿将本装置安装在可能会干扰骑车操作的位置。否则可能造成意外。确保可正确操作把手、刹车等。
- 根据当地法规，请勿将本装置安装在可能会妨碍前方视线的位置。妨碍前方视线可能会造成意外或受伤。
- 请勿将相机留在自行车上。将其留在易受到直射阳光、高温、潮湿或灰尘影响的地方可能会引起电池爆炸或漏液，从而会造成受伤。
- 将相机牢固安装在托座内。如果没有牢固安装在托座内，可能会掉落并造成意外或受伤。请确保已牢固安装。
- 牢固安装托座。请务必按照本手册中的说明，将托座牢固安装到车把上。否则托座可能会掉落并造成意外或受伤。
- 请观察可以安装的设备质量。如果设备超出所支持的质量限制，可能会掉落并造成受伤。
- 由于振动、撞击、掉落、高温、直射阳光、污垢、石头颗粒、灰尘、雨水或水等原因，安装设备可能会出现一些斑点、刮痕和损坏。请在合适的环境下使用安装设备。
- 本装置设计用于自行车。请勿将其安装在除自行车车把以外的其他位置。
- 由于振动，安装的设备可能无法正常工作。

使用说明书中的插图可能与实际产品有所不同。

为避免造成环境污染，请将废弃产品按照当地法规进行处置。

检查附带物品（见图 A）

❶ 自行车专用托座
❷ 安装垫片（a/b/c，各 2 片）
- 安装垫片 a、b 和 c 有不同的内部厚度。

❸ 调整片（1（厚）/0.5（薄），各 1 片）
❹ 六角扳手
- 使用说明书（本文档）

设计和规格若有变更，恕不另行通知。

安装（见图 1-4）

1 将安装垫片 ❷ 贴至托座。

① 打开托座。
使用六角扳手 ❹ 拆下托座的螺栓（图 1-①）。

注
- 请勿遗失垫圈（图 1-②）。

② 参见图 A 中的表格，选择适合车把直径的安装垫片 ❷ 和调整片 ❸。

③ 对准托座的突起部粘贴安装垫片 ❷（图 1-④）。

2 确定安装位置。

选择一个不会干扰骑车操作或自行车功能的位置。

注
- 安装在车把上粗细一致的水平位置。

3 将托座安装至车把。

将托座安装至车把。
确定托座的角度，并紧固至车把（图 3-①）。最后，用六角扳手 ❹ 拧紧螺栓固定（图 3-②）。
有关如何粘贴调整片 ❸ 的详情，请参见“使用调整片 ❸”。

如果无法紧固托座
- 检查安装垫片 ❷ 的尺寸，确认其是否正确粘贴在托座上。
- 检查调整片 ❸ 的厚度，确认其是否正确粘贴在托座上（图 3-③）。

4 将相机安装在托座上。

建议将挂绳安装到相机和车把上以防止相机掉落。

对准相机的三脚架螺丝孔和托座的相机安装螺丝，然后转动相机安装旋钮固定相机（图 4-Ⓐ）。

将Sony运动摄像机安装在托座上。

请先将运动摄像机装入防水套装后再安装到托座上。
对准防水套装的三脚架螺丝孔和托座的相机安装螺丝，然后转动相机安装旋钮固定防水套装（图 4-Ⓑ）。

注
- 由于振动等原因安装设备可能无法正常工作。

如何调整安装板的角度（图 B）

按住托座左侧的按钮，并调整角度。

使用调整片 ❸

按照以下步骤，使用调整片将托座紧固至车把。如果未正确安装托座，可能会损坏。

① 打开托座（图 C-①）。
有关使用安装垫片 ❷ 的更多详情，请参见步骤 1。

② 粘贴调整片 ❸（图 C-②）。
根据车把的粗细使用厚的（1）或薄的（0.5）调整片，或者将两者叠在一起使用。

③ 仔细对齐并将调整片 ❸ 粘贴至车把（图 C-③）。

④ 用六角扳手 ❹ 拧紧螺栓，将托座固定在车把上（图 C-④）。

注
- 请勿使调整片或任何异物夹在标有 * 的部件下面。否则托座可能会损坏。

完整的托座安装图（图 D）
Ⓐ 此处不得夹有调整片或异物。
Ⓑ 即使此处调整片松弛，也不是问题。
Ⓒ 调整片被夹住。

插图所示为直径 31 mm 车把上的安装。

规格

支持的车把直径范围
22 mm - 32 mm

支持的设备质量

质量
200 g 或以下

设计和规格若有变更，恕不另行通知。

A

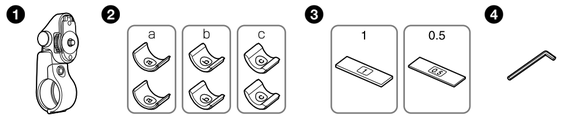

安裝墊片❷和調整片❸的推薦組合
마운팅 쿠션 ❷ 및 조정 시트 ❸의 권장 조합
❸ 표시된 숫자와 ❷ 덮개의 일치

車把的直径 (單位: mm)/ 핸들 지름 (단위: mm)/ قطر مقود الدراجة (الوحدة: مم)	22	23	24	25	26	27	28	29	30	31	32
安裝墊片❷*1/ 마운팅 쿠션 ❷*1/ وسادة التركيب ❷*1	c	c	c	b	b	b	b	a	a	a	a
調整片❸*2/ 조정 시트 ❸*2/ لوح الضبط ❸*2	1+0.5*3	1	0.5	1+0.5*3	1	0.5	—	1+0.5*3	1	0.5	—

*1 每個安裝墊片❷的內表面分別印刷有編碼a、b或c。
*2 厚度（1/0.5）印於調整片❸上。
*3 將厚的（1）和薄的（0.5）調整片❸疊在一起使用。
*1 a, b 또는 c 부호가 마운팅 쿠션 ❷의 안쪽 면에 각각 인쇄되어 있습니다.
*2 조정 시트 ❸에 두께(1/0.5)가 인쇄되어 있습니다.
*3 두껍고(1) 얇은(0.5) 조정 시트 ❸을 겹쳐서 사용하십시오.

*1 تمت طباعة الرمز a أو b أو c على السطح الداخلي الخاص بكل وسادة تركيب ❷ على التوالي.
*2 تمت طباعة السمك (1/0.5) على ألواح الضبط ❸.
*3 استخدم ألواح الضبط المغطاة ❸ سواء كانت سميكة (1) أم رفيعة (0.5).

1

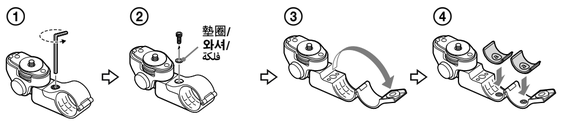

2

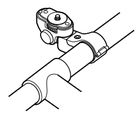

3

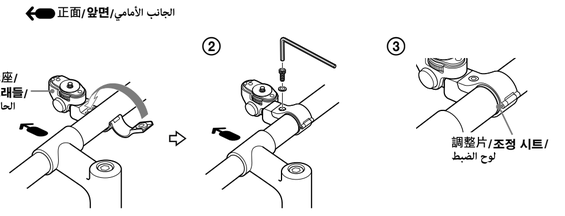

4

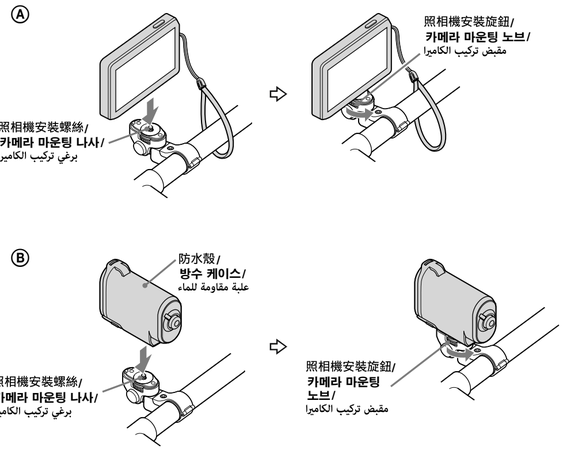

B

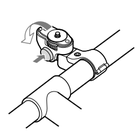

C

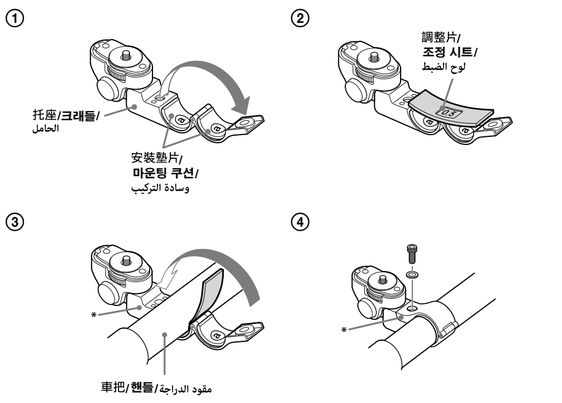

D

完整托座安裝圖/
크래들 설치가 완성된 모습/
شكل توضيحي لتركيب الحامل بالكامل

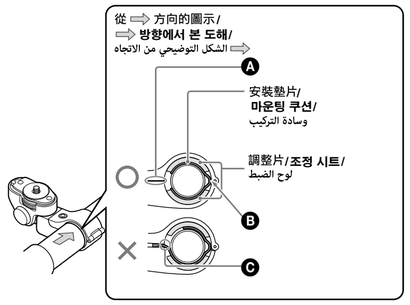

中文（繁體字）

注意事項

- 駕駛人必須遵守相關道路規則。違反道路安全規則是非法的，如忽視“謹慎行事”等，並有可能會導致意外事故或傷害。
  - 行車時請勿操作設備。
- 正確地安裝組件。
- 依照使用手冊所載的說明正確地安裝組件。如未正確安裝，可能會發生意外。
- 使用附帶組件正確穩固地安裝組件。如安裝非附帶的組件，可能會損壞內部的組件，或造成組件的鬆脫。這可能會造成意外。
- 請勿拆卸或修改（除了丟棄之外）。如果這樣做可能會造成意外。
- 請勿將此組件安裝在會妨礙騎行操作的位置上。如果這樣做可能會造成意外。確認把手、剎車等都能正確的操作。
- 根據本地法規，請勿將此組件安裝在會妨礙前方視線的位置上。妨礙前方視線可能會導致意外或受傷。
- 請勿將照相機留在自行車上。將其留置於直接陽光曝曬、高溫、潮濕或塵土飛揚的場所可能會導致電池爆炸或洩漏，將會造成受傷。
- 將照相機穩固地置於托座。如果未能穩固地裝置在托座上，可能會造成摔落並導致意外或受傷。確認組件正確穩固地安裝。
- 正確穩固地安裝托座。確認依照使用手冊所載的說明穩固地安裝托座至車把。如未正確安裝，托座可能會掉落並導致意外或受傷。
- 觀察可以安裝的設備質量。如果設備超過質量的安裝限制，可能會造成摔落並導致受傷。
- 由於振動、撞擊、掉落、高溫、直射陽光、污垢、石頭顆粒、灰塵、雨水或水等原因，安裝設備可能會出現斑點、刮痕和損壞。請在合適環境下使用安裝設備。
- 本組件專為自行車所用。請勿安裝在除自行車車把以外的任何其他位置。
- 安裝的設備可能會因振動而無法正常運作。

使用說明書中的圖示可能會跟實品有出入。

檢查包裝組件（參照圖A）

❶ 自行車專用托座
❷ 安裝墊片（a/b/c，各兩片）
- 安裝墊片a、b和c有不同的內部厚度。

❸ 調整片（1（厚）/0.5（薄），各1片）
❹ 六角扳手
- 使用說明書（本文件）

設計及規格如有變更，恕不另行通知。

安裝（參照圖1-4）

1 將安裝墊片❷裝至托座。

① 打開托座。
利用六角扳手❹將托座的螺栓拆除（圖1-①）。

註
- 請勿遺失墊圈（圖1-②）。

② 參見圖A中的表格，選擇適合車把直徑的安裝墊片❷和調整片❸。

③ 對準托座的突起部裝入安裝墊片❷（圖1-④）。

2 決定安裝的位置。

選擇不會干擾騎乘操作或自行車功能的位置。

註
- 安裝車把的水平部分，此處厚度是一致的。

3 安裝托座至車把。

安裝托座至車把。
決定托座的角度，且固定至車把（圖3-①）。最後，以六角扳手❹來擰緊螺栓固定（圖3-②）。
有關如何裝入調整片❸的細節，請參照“使用調整片❸”。

如果托座無法穩固
- 檢查安裝墊片❷的尺寸，以及是否正確地裝置於托座。
- 檢查調整片❸的厚度，以及是否正確地裝置於托座（圖3-③）。

4 將照相機置於托座。

建議您將相機帶裝到照相機與車把，以防照相機掉落。

將照相機三腳架的螺絲孔對齊托座上的照相機安裝螺絲，接著以旋轉照相機安裝旋鈕來固定照相機（圖4-Ⓐ）。

將Sony動態攝影機裝到托座。

將動態攝影機裝入防水殼後再裝到托座。將防水殼的三腳架螺絲孔對齊托座上的照相機安裝螺絲，接著以旋轉照相機安裝旋鈕來固定防水殼（圖4-Ⓑ）。

註
- 由於振動等原因安裝設備可能無法正常工作。

如何調整安裝板的角度（圖B）

按住托座左邊的按鈕，並且調整角度。

使用調整片❸

請遵循下列步驟使用調整片將托座固定在車把上。如果托座無法正確地固定，有可能會損壞。

① 打開托座（圖C-①）。
更多安裝墊片❷的細節，請參照步驟1。

② 黏貼調整片❸（圖C-②）。
根據車把的厚度來使用厚（1）或薄（0.5）調整片，或將二者疊在一起使用。

③ 仔細地對齊，並黏貼調整片❸至車把（圖C-③）。

④ 用六角扳手❹擰緊螺栓，將托座固定在車把上（圖C-④）。

註
- 切勿使調整片或任何異物夾在標示位置a的下方。托座可能會因此受損。

完整托座安裝圖（圖D）
Ⓐ 調整片或異物在此不應夾住。
Ⓑ 即使調整片在此已鬆弛，仍不是問題。
Ⓒ 調整片被夾住。
此圖顯示直徑為31 mm車把上的安裝。

規格

支援車把直徑範圍
22 mm – 32 mm

支援裝置質量（使用照相機安裝螺絲）

質量
200 g或更小

設計及規格如有變更，恕不另行通知。

한국어

주의사항

- 운전자는 도로 교통 법규를 준수할 의무가 있습니다. "서행" 표지판 무시 등과 같은 도로 안전 규칙의 위반은 불법이며 사고나 부상을 입을 수 있습니다.
  - 운전 중에 장비를 조작하지 마십시오.
- 기기를 올바로 설치하십시오.
- 본 설명서의 지침에 따라 기기를 올바로 설치하십시오. 기기가 올바로 설치되지 않으면 사고가 발생할 수 있습니다.
- 제공된 액세서리 부품을 사용하여 기기를 안전하게 설치하십시오. 제공된 부품이 아닌 다른 부품을 사용하면 기기 내부가 손상되거나 부품이 헐거워질 수 있습니다. 그 결과 사고가 발생할 수 있습니다.
- 폐기할 때 외에는 분해하거나 개조하지 마십시오. 그러면 사고가 발생할 수 있습니다.
- 자전거를 타는 데 방해가 되는 위치에 기기를 설치하지 마십시오. 그러면 사고의 원인이 될 수 있습니다. 핸들, 브레이크 등이 제대로 작동하는지 확인하십시오.
- 교통 법규를 준수하고 전방 시야를 가릴 수 있는 위치에 기기를 설치하지 마십시오. 전방 시야를 가리면 사고나 부상을 당할 수 있습니다.
- 카메라를 자전거에 장착된 채로 두지 마십시오. 직사광선, 고온, 습기나 먼지가 많은 장소에 두면 배터리가 터지거나 누전되어 부상을 입을 수 있습니다.
- 카메라를 크래들에 단단히 부착하십시오. 크래들에 단단히 부착하지 않으면 카메라가 떨어져서 사고나 부상을 입을 수 있습니다. 카메라가 단단히 부착되었는지 확인하십시오.
- 크래들을 단단히 설치하십시오. 본 설명서의 지침에 따라 크래들을 핸들에 단단히 설치하십시오. 그렇지 않으면 크래들이 떨어져서 사고나 부상을 입을 수 있습니다.
- 장착 가능한 장비의 중량을 확인하십시오. 지원되는 중량 한계를 초과하는 장비를 장착하면 장비가 떨어져서 부상을 입을 수 있습니다.
- 진동, 충격, 낙하, 열, 직사광선, 파편, 돌가루나 흙먼지, 비나 눈 등으로 인해 마운팅 장비에 흠집이나 긁힘, 손상이 발생할 수 있습니다. 적합한 환경에서 마운팅 장비를 사용하십시오.
- 본 기기는 자전거용으로 만들어졌습니다. 자전거 핸들 이외에는 장착하지 마십시오.
- 마운트된 장비가 진동으로 인해 제대로 작동하지 않을 수도 있습니다.

이 사용설명서에 나오는 그림은 실제 제품과 다를 수 있습니다.

번들로 제공되는 품목 확인(그림 A 참조)

❶ 자전거용 크래들
❷ 마운팅 쿠션(a/b/c, 각각 2개)
- 마운팅 쿠션 a, b 및 c는 안쪽 두께가 서로 다릅니다.

❸ 조정 시트(1(두꺼운 것)/0.5(얇은 것), 각각 1개)
❹ 육각 렌치
- 사용설명서(본 문서)

디자인 및 사양은 사전 통보 없이 변경될 수 있습니다.

부착(그림 1-4 참조)

1 마운팅 쿠션 ❷를 크래들에 부착합니다.

① 크래들을 엽니다.
육각 렌치 ❹를 사용하여 크래들의 볼트를 풉니다(그림 1-①).

주의점
- 와셔를 분실하지 마십시오(그림 1-②).

② 그림 A의 표를 참조하여 핸들 지름에 맞는 마운팅 쿠션 ❷ 및 조정 시트 ❸을 선택합니다.

③ 크래들의 돌출 부위를 잘 맞춰서 마운팅 쿠션 ❷를 장착합니다(그림 1-④).

2 설치할 위치를 결정합니다.

자전거를 탈 때 또는 자전거의 운행에 방해가 되지 않는 위치를 선택하십시오.

주의점
- 두께가 일정한 핸들에 수평으로 설치하십시오.

3 핸들에 크래들을 설치합니다.

핸들에 크래들을 설치하십시오.
크래들의 각도를 결정하고 핸들에 조입니다(그림 3-①). 마지막으로 육각 렌치 ❹로 볼트로 조여 단단히 고정시킵니다(그림 3-②).
조정 시트 ❸ 부착에 대한 자세한 내용은 "조정 시트 ❸ 사용"을 참조하십시오.

크래들이 단단히 고정되지 않으면
- 마운팅 쿠션 ❷의 크기와 크래들에 올바로 장착되었는지 여부를 확인합니다.
- 조정 시트 ❸의 두께가 크래들에 바르게 장착될 수 있는 두께인지 확인하십시오(그림 3-③).

4 카메라를 크래들에 부착합니다.

카메라가 떨어지지 않도록 카메라와 핸들에 스트랩을 부착하는 것이 좋습니다.

카메라의 삼각대 나사 구멍을 크래들의 카메라 마운팅 나사와 맞춘 다음 카메라 마운팅 노브를 돌려 카메라를 고정시킵니다(그림 4-Ⓐ).

Sony 액션 캠을 크래들에 부착합니다.

크래들에 부착하기 전에 방수 케이스에 액션 캠을 설치합니다.
방수 케이스의 삼각대 나사 구멍을 크래들의 카메라 마운팅 나사와 맞춘 다음 카메라 마운팅 노브를 돌려 방수 케이스를 고정시킵니다(그림 4-Ⓑ).

주의점
- 마운팅 장비가 진동 등으로 인해 제대로 작동하지 않을 수도 있습니다.

마운팅 플레이트의 각도를 조정하는 방법(그림 B)

크래들 왼쪽에 있는 버튼을 누른 상태로 각도를 조정합니다.

조정 시트 ❸ 사용

아래 단계에 따라 조정 시트를 사용하여 크래들을 핸들에 부착합니다. 크래들이 제대로 부착되지 않으면 파손될 수도 있습니다.

① 크래들을 엽니다(그림 C-①).
마운팅 쿠션 ❷를 장착하는 자세한 방법은 과정 1을 참조하십시오.

② 조정 시트 ❸을 부착합니다(그림 C-②).
핸들 두께에 따라 두꺼운 조정 시트(1) 또는 얇은 조정 시트(0.5)를 사용하거나 두 개를 겹쳐서 사용하십시오.

③ 조정 시트 ❸을 조심스럽게 핸들에 맞추고 부착합니다(그림 C-③).

④ 육각 렌치 ❹로 볼트를 조이고 핸들에 크래들을 고정시킵니다(그림 C-④).

주의점
- *로 표시된 부분 아래 조정 시트나 이물질이 끼지 않도록 하십시오. 크래들이 손상될 수 있습니다.

크래들 설치가 완성된 모습(그림 D)
Ⓐ 이 부분에 조정 시트나 이물질이 끼면 안됩니다.
Ⓑ 이 부분에서는 조정 시트가 느슨하더라도 괜찮습니다.
Ⓒ 조정 시트가 끼었습니다.
그림은 지름 31 mm 핸들에 설치된 모습입니다.

사양

지원되는 핸들 지름
22 mm – 32 mm

지원 장치 중량

중량
200 g 이하

디자인 및 사양은 사전 통보 없이 변경될 수 있습니다.

اللغة العربية

الاحتياطات

- يتعين على السائق الالتزام باتباع قوانين المرور. يُعد خرق قواعد السلامة الخاصة بالمرور، مثل «اتبع القيادة بحذر»، وما إلى ذلك، أمرًا غير قانونيًا، وقد يؤدي إلى وقوع حادثة أو التعرض للإصابة.
  - تجنب تشغيل الجهاز أثناء القيادة.
- قم بتركيب الوحدة بشكل صحيح.
- قم بتركيب الوحدة بشكل صحيح من خلال اتباع الإرشادات الواردة في هذا الدليل. إذا تم التركيب بطريقة غير صحيحة، فقد يؤدي ذلك إلى وقوع حادثة.
- قم بتركيب الوحدة بإحكام باستخدام أجزاء الملحقات المرفقة. قد يؤدي استخدام أجزاء أخرى بخلاف الأجزاء المرفقة إلى تلف أجزاء الوحدة الداخلية أو ارتخاء أجزاء الوحدة. وقد يؤدي ذلك إلى وقوع حادثة.
- تجنب التفكيك أو التعديل (يُستثنى من ذلك وقت التخلص من الوحدة). فقد يؤدي ذلك إلى وقوع حادثة.
- تجنب تركيب الوحدة في مكان ما قد يعوق التشغيل أثناء القيادة. فقد يؤدي القيام بذلك إلى وقوع حادثة. تأكد من إمكانية تشغيل المقود والمكابح، وما إلى ذلك، بطريقة صحيحة.
- لا تقم بتركيب الوحدة في مكان ما من شأنه إعاقة الرؤية الأمامية، وفقًا للوائح المحلية. فقد تؤدي إعاقة الرؤية الأمامية إلى التعرض لحادثة أو إصابة.
- لا تترك الكاميرا معلقة على الدراجة. فقد يؤدي تركها في مكان ما معرض لأشعة الشمس المباشرة أو درجة الحرارة العالية أو الرطوبة أو الغبار إلى انفجار البطارية أو حدوث تسرب بها، مما يؤدي بدوره إلى التعرض للإصابة.
- قم بتركيب الكاميرا بإحكام في الحامل. فقد يؤدي عدم تركيبها بإحكام إلى سقوطها إلى وقوع حادثة أو التعرض للإصابة. لذا، يجب التأكد من تركيبها بإحكام.
- قم بتركيب الحامل بإحكام. احرص على اتباع الإرشادات الواردة في هذا الدليل لتركيب الحامل بمقود الدراجة بإحكام. فقد يؤدي عدم الالتزام بها إلى سقوط الحامل، ومن ثمّ وقوع حادثة أو التعرض للإصابة.
- احرص على تقفد وزن الجهاز الذي يمكن تركيبه. إذا تم تركيب جهاز يتجاوز وزنه الحد الأقصى للوزن المدعوم، فقد يؤدي ذلك إلى سقوطه والتعرض للإصابة.
- قد تظهر بعض البقع والخدوش على جهاز التركيب وقد يتعرض للتلف نتيجة لاهتزازه أو تعرضه للصدمات أو سقوطه أو ارتفاع درجة حرارته أو تعرضه لأشعة الشمس المباشرة أو الغبار أو جسيمات صغيرة من الحجارة أو الأتربة أو الأمطار، أو ما إلى ذلك. لذلك، يجب تركيب الجهاز في بيئة مناسبة.
- تم تصميم هذه الوحدة للاستعمال على الدراجات. تجنب التركيب على شيء آخر بخلاف مقود الدراجة.
- قد لا يعمل الجهاز الذي تم تركيبه نتيجة لاهتزازه.

قد تختلف الأشكال التوضيحية الواردة بإرشادات التشغيل هذه عن المنتج الفعلي.

فحص العناصر المرفقة (راجع الشكل A)

❶ حامل للدراجة
❷ وسادات التركيب (a/b/c، قطعتان لكل شكل)
- تتسم وسائد التركيب a وb وc بمعدلات سُمك داخلية مختلفة.

❸ ألواح الضبط (1 (سميك)/0.5 (رفيع)، 1 لكل شكل)
❹ مفتاح ربط سداسي
- إرشادات التشغيل (هذا المستند)

التصميم و المواصفات عرضة للتغيير دون إشعار.

التركيب (راجع الشكل 4-1)

1 قم بتركيب وسادة التركيب ❷ بالحامل.

① افتح الحامل.
قم بفك المسمار من الحامل باستخدام مفتاح الربط السداسي مقاس ❹ (الشكل 1-①).

ملاحظة
- احرص على عدم إضاعة الوردة (الشكل 1-②).

② راجع الجدول في الشكل A وحدد وسادة التركيب ❷ ولوح الضبط ❸ المناسبين لقطر مقود الدراجة.

③ قم بتركيب وسادات تركيب ❷ عن طريق محاذاتها بنتوءات الحامل (الشكل 1-④).

2 قم بتحديد موضع التركيب.

اختر موقعًا لا يتداخل مع عمليات التشغيل أثناء القيادة أو مع أداء الدراجة.

ملاحظة
- قم بتركيب الجزء الأفقي من مقود الدراجة، حيث يتميز هذا الجزء بمماثة سمكه.

3 تركيب الحامل بمقود الدراجة.

قم بتركيب الحامل بمقود الدراجة.
قم بتحديد زاوية الحامل وإحكام التركيب بمقود الدراجة (الشكل 3-①)، وأخيرًا، قم بإحكام ربط المسمار باستخدام مفتاح ربط سداسي مقاس ❹ (الشكل 3-②).
للحصول على تفاصيل حول تركيب لوح الضبط ❸، راجع «استخدام لوح الضبط ❸».

إذا تعذر تركيب الحامل بإحكام
- تحقق من مقاس وسادات التركيب ❷، ومن تركيبها بالحامل بطريقة صحيحة.
- تحقق من سُمك لوح (ألواح) الضبط ❸، ومما إذا كانت مركبة بشكل صحيح بالحامل (الشكل 3-❸).

4 قم بتركيب الكاميرا بالحامل.

نوصي بتركيب حزام بالكاميرا ومقود الدراجة للحيلولة دون سقوط الكاميرا.

قم بمحاذاة فتحة البراغي الثلاثية الخاصة بالكاميرا مع براغي تركيب الكاميرا بالحامل، ثم قم بإحكام تركيب الكاميرا من خلال إدارة مقبض حمل الكاميرا (الشكل Ⓐ-4).

تركيب الكاميرا المتحركة من Sony بالحامل.

قم بتركيب الكاميرا المتحركة في العلبة المقاومة للماء قبل تركيبها بالحامل.
قم بمحاذاة فتحة البراغي الثلاثية الخاصة بالعلبة المقاومة للماء مع براغي تركيب الكاميرا بالحامل، ثم قم بإحكام تركيب العلبة المقاومة للماء من خلال إدارة مقبض حمل الكاميرا (الشكل Ⓑ-4).

ملاحظة
- قد لا يعمل جهاز التركيب نتيجة لاهتزازه، وما إلى ذلك.

كيفية ضبط زاوية لوحة التركيب (الشكل B)

اضغط مع الاستمرار على الزر الموجود على الجانب الأيسر من الحامل، ثم اضبط الزاوية.

استخدام لوح الضبط ❸

اتبع الخطوات أدناه لتركيب الحامل بمقود الدراجة باستخدام لوح الضبط. إذا لم يتم تركيب الحامل بطريقة صحيحة، فقد يتعرض للكسر.

① افتح الحامل (الشكل C-①).
للحصول على مزيد من التفاصيل حول استعمال وسادة التركيب ❷، ارجع إلى الإجراء 1.

② قم بتركيب لوح الضبط ❸ (الشكل C-②).
استخدم لوح الضبط السميك (1) أو الرفيع (0.5)، أو قم باستخدامهما معًا على أن يتم تغطيتهما، تبعًا لسمك مقود الدراجة.

③ قم بمحاذاة لوح الضبط ❸ وتركيبه بمقود الدراجة بعناية (الشكل C-③).

④ قم بإحكام ربط المسمار باستخدام مفتاح ربط سداسي مقاس ❹، ثم قم بإحكام ربط الحامل بمقود الدراجة (الشكل C-④).

ملاحظة
- تجنب الضغط على لوح الضبط أو أي أشياء غريبة ضمن الجزء المحدد بالعلامة *.
  فقد يؤدي ذلك إلى تعرض الحامل للتلف.

شكل توضيحي لتركيب الحامل بالكامل (الشكل D)
Ⓐ يجب ألا يتم الضغط على لوح الضبط أو أي أشياء غريبة ضمن هذا الجزء.
Ⓑ لا يُمثل ارتخاء لوح الضبط الموجود ضمن هذا الجزء أي مشكلة.
Ⓒ لوح الضبط مضغوط.
يوضح الشكل التوضيحي عملية التركيب على مقود دراجة بقطر 31 مم.

المواصفات

نطاق قطر مقود الدراجة المدعوم
22 إلى 32 مم

وزن الجهاز المدعوم

الوزن
200 جم أو أقل

التصميم و المواصفات عرضة للتغيير دون إشعار.