FORTNITE

8+

ДРОН BATTLE BUS

ІНСТРУКЦІЯ КОРИСТУВАЧА

КОМПЛЕКТАЦІЯ:

Попередження: Не використовуйте іграшку біля обличчя або очей. Використовуючи іграшку в польоті, переконайтеся, що вона не зіштовхнеться з людьми, предметами чи іншими сторонніми об'єктами. Іграшка має використовуватися під наглядом дорослого. Використовуйте іграшку на відкритому просторі або приміщенні, де немає перешкод.

Перед польотом потрібно надійно закріпити захисні елементи роторів

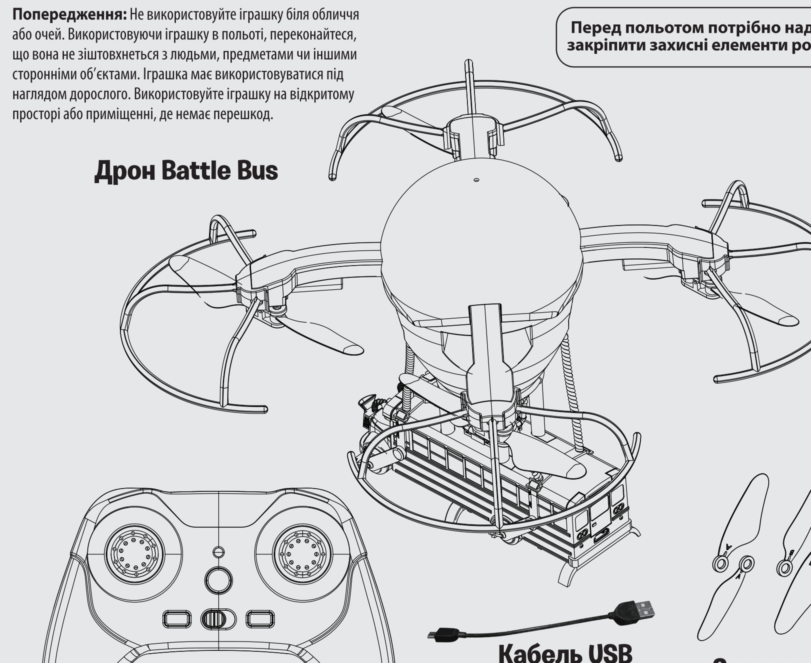

Used with permission. Manufactured and Distributed by:
Jazwares, LLC, Sunrise, FL 33326, USA
Jazwares, 16A Crane Grove, London, N7 8LE, United Kingdom
Jazwares GmbH, Mina-Rees-Str. 8, 64295 Darmstadt, Germany
www.jazwares.com / www.jazwares.de

© 2019 Epic Games, Inc. Fortnite and its logo are registered trademarks of Epic Games, Inc. in the USA (Reg. U.S. Pat. & Tm. Off.) and elsewhere. All rights reserved.

jazwares FNT0119

PROBLEMS? DO NOT RETURN TO STORE Please Call Us: 1.800.370.1627 (U.S. Customers Only)

Збережіть інструкцію для подальшого використання

СПРОЩЕНА ДЕКЛАРАЦІЯ ПРО ВІДПОВІДНІСТЬ
Справжнім «Джазварес, ЛЛЦ» заявляє, що тип радіообладнання іграшка на радіокеруванні відповідає Технічному регламенту радіообладнання. Повний текст декларації про відповідність доступний на веб-сайті за такою адресою: https://erc.ua/uk/declarations/

Частотний діапазон роботи радіообладнання: 2424-2453 МГц.
Максимальна потужність випромінювання: 0,05 мВт.
Програмне забезпечення не застосовується.
Іграшку потрібно підключати лише до електрообладнання із захистом класу II, що містить символ «квадрат в квадраті».

Попередження та заходи безпеки

- Уважно прочитайте та дотримуйтеся всіх інструкцій і попереджень.
- Зберігайте інструкцію для подальшого використання.
- Призначено для дітей віком від 8 років. Використовувати під наглядом дорослих.
- Використовуйте тільки оригінальні додатки/аксесуари.
- Перш ніж запускати дрон, переконайтеся у відсутності пошкоджень на корпусі/роторах і акумуляторі іграшки.
- Переконайтеся, що ротори при обертанні не зачіпають деталі корпусу чи інші предмети, щоб уникнути травмування.
- Виробник і продавець не несуть відповідальності за травмування/пошкодження, що виникли внаслідок недотримання інструкції користувача чи використання несправного пристрою.
- Запускаючи дрон, стежте, щоб він завжди перебував у вашому полі зору. Якщо ви не бачите дрон, вимкніть живлення пристрою та припиніть політ.
- Запускайте дрон тільки на просторих територіях, де немає перешкод (дерев, ліній електропередачі, стельових вентиляторів тощо).
- Не запускайте дрон над водоймами, в темряві, вночі.
- Якщо дрон застряг на даху чи на дереві, не намагайтеся самостійно його дістати.
- Не запускайте дрон, тримаючи його в руках.
- Не залишайте дрон без нагляду під час заряджання або якщо живлення увімкнено.
- Зміна зовнішнього вигляду і розбирання іграшки можуть призвести до її пошкодження.
- Іграшка може створювати радіоперешкоди та впливати на роботу інших пристроїв. У разі виникнення таких радіоперешкод спробуйте відрегулювати напрямок антени та збільшити відстань між обладнанням і приймачем.

ПОПЕРЕДЖЕННЯ ЩОДО ВИКОРИСТАННЯ БАТАРЕЙОК

1. Батарейки мають встановлюватися тільки дорослими.
2. Батарейки не можна заряджати.
3. Акумуляторні батарейки потрібно зарядити перед використанням.
4. Заряджати акумуляторні батарейки можна тільки під наглядом дорослої особи.
5. Для найкращої ефективності використовуйте рекомендовані батарейки.
6. Встановлюйте батарейки, дотримуючись полярності.
7. Не використовуйте одночасно старі та нові батарейки.
8. Не використовуйте одночасно лужні, сольові (вуглець-цинкові) та акумуляторні (нікель-кадмієві) батарейки.
9. Виймайте використані батарейки з іграшки.
10. Клеми живлення не повинні бути закорочені.

ВИРОБЛЕНО В КИТАЇ

Зміст

FNT0119 Дрон

Особливості......3
Комплектація......3

Технічні характеристики......3

Збирання
Захисні елементи роторів...... 4

Пульт керування
Функції......5
Встановлення батарейок......5

Заряджання акумулятора
Відомості про заряджання......6

Політ
З'єднання та калібрування......7
Керування у польоті......8
Завершення польоту......8
Регулювання руху......9
Перекалібрування гіроскопа......10
Поради для безпечного використання......10

Запчастини та ремонт
Заміна роторів......11
Інструкція з чищення......11

Інформація щодо усунення можливих несправностей
Поради з вирішення проблем......12

Особливості

Особливості
Гіроскоп (6 осей)
LED підсвічування під час польоту
Функція звуку
Відстань контролю: 60-80 метрів
Тривалість роботи: 5-6 хвилин
(за умови повного заряду)
Тривалість заряджання: 120 хвилин

Технічні характеристики
Розміри: 219x219x151 мм (ДхШхВ)
Маса: 106 г

Комплектація
Дрон Battle Bus
Кабель USB для заряджання
Пульт керування 2,4 ГГц
(2 AAA батарейки в комплект не входять)
2 змінні ротори
Інструкція користувача
Викрутка

Збирання

Захисні елементи роторів

Прикріпіть кожен із захисних елементів, як показано на зображенні. Для цього переверніть дрон догори і обережно прикріпіть елементи.

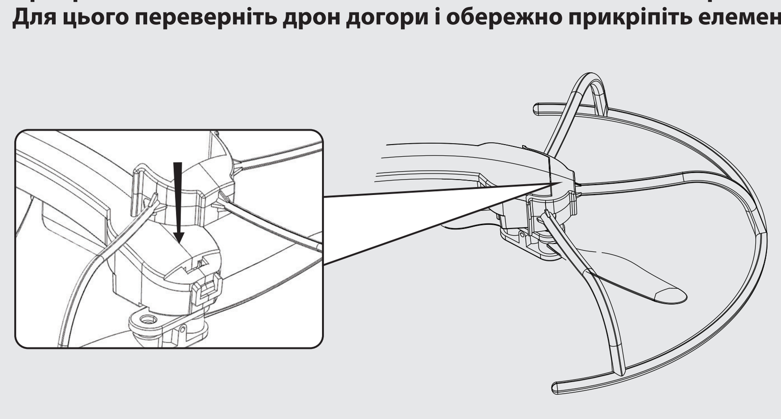

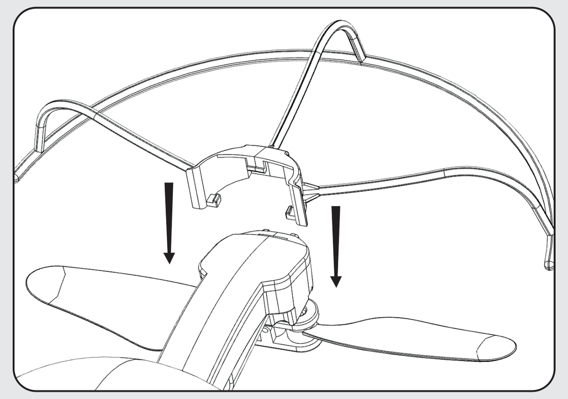

Перед польотом надійно прикріпіть захисні елементи роторів

Пульт керування

Функції

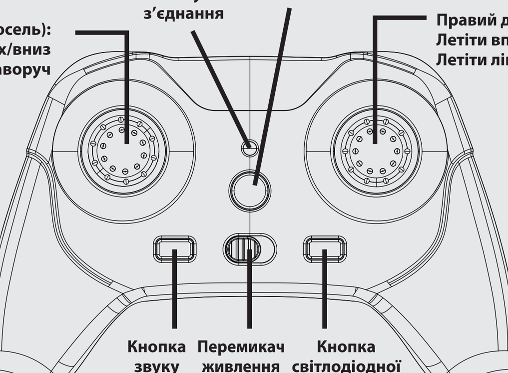

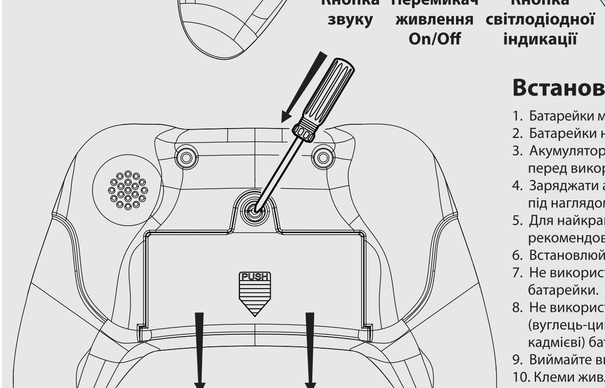

Встановлення батарейок

1. Батарейки мають встановлюватися тільки дорослими.
2. Батарейки не можна заряджати.
3. Акумуляторні батарейки потрібно зарядити перед використанням.
4. Заряджати акумуляторні батарейки можна тільки під наглядом дорослої особи.
5. Для найкращої ефективності використовуйте рекомендовані батарейки.
6. Встановлюйте батарейки, дотримуючись полярності.
7. Не використовуйте одночасно старі та нові батарейки.
8. Не використовуйте одночасно лужні, сольові (вуглець-цинкові) та акумуляторні (нікель-кадмієві) батарейки.
9. Виймайте використані батарейки з іграшки.
10. Клеми живлення не повинні бути закорочені.

Крок 1
Натисніть на кнопку і потягніть вниз кришку відсіку для батарейок

Крок 2
Встановіть

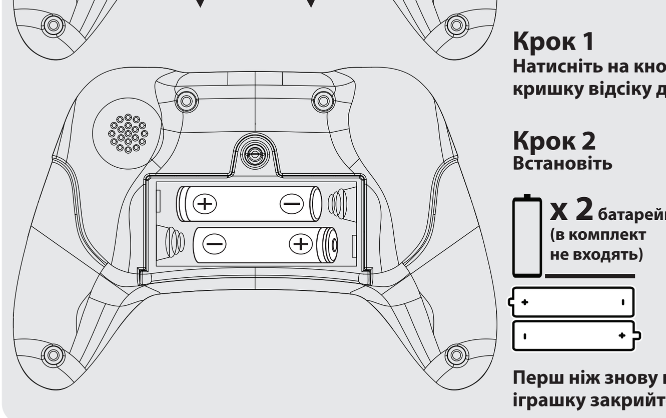

x 2 батарейки AAA (LR03) (в комплект не входять)

Перш ніж знову використовувати іграшку закрийте відсік.

Заряджання акумулятора

Відомості про заряджання

Перш ніж запускати дрон, зарядіть акумулятор. Щоб уникнути травмування або пошкодження, переконайтеся, що живлення дрона і пульта керування вимкнено. Заряджання триває приблизно 120 хвилин. Для найбільшої ефективності повністю зарядіть акумулятор перед використанням.

Підключіть кабель USB для заряджання (входить до комплекту) до USB роз'єму комп'ютера або адаптера живлення (не входить до комплекту) та роз'єму на іграшці.

Під час заряджання світлодіодний індикатор підсвічується синім кольором.

Після завершення заряджання індикатор гасне.

Перемикач живлення On/OFF | **Роз'єм для заряджання**

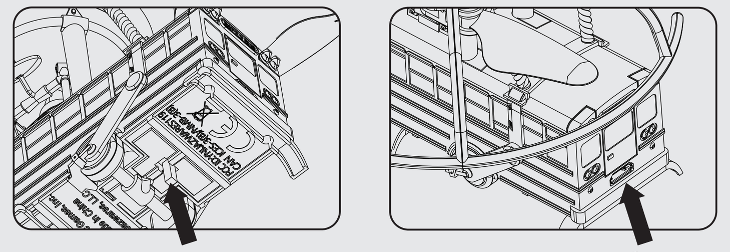

Штекер для підключення до USB роз'єму | **Штекер для підключення до дрона**

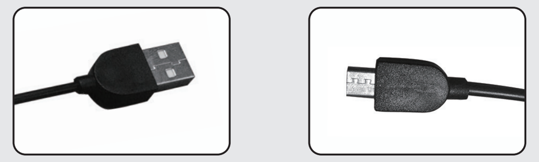

Переконайтеся у правильному підключенні штекерів до роз'ємів, щоб уникнути пошкодження пристроїв.

**УВАГА! Не залишайте пристрій підключеним до джерела живлення після завершення заряджання.
Не залишайте пристрій без нагляду під час заряджання.**

Політ

З'єднання та калібрування

Перед польотом дрон і пульт керування мають бути з'єднані та відкалібровані.

Крок 1
Увімкніть живлення дрона та розташуйте його на рівній поверхні. Це необхідно для правильного вирівнювання гіроскопа. Індикатори на дроні почнуть блимати, що свідчить про пошук сигналу пульта керування. Переконайтеся, що дрон розташований у тому напрямку, у якому ви дивитесь. Така позиція забезпечить правильне орієнтування дрона під час польоту.

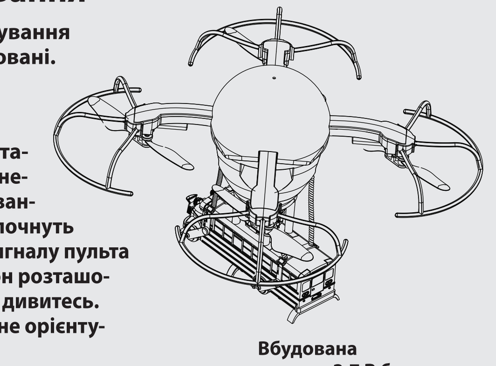

Вбудована перезаряджувана 3.7 В батарея

Крок 2
Увімкніть живлення пульта керування. Індикатор на пульті почне блимати та прозвучать 2 сигнали.

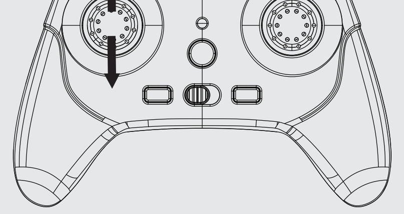

Крок 3
Посуньте лівий джойстик уперед, поки не почуєте звуковий сигнал. Потім потягніть джойстик назад і дочекайтеся другого сигналу. Після другого сигналу можна починати підготовку дрона до зльоту.

Крок 4
Посуньте обидва джойстики всередину на 2-3 секунди. Світлодіодні індикатори перестануть блимати, а підсвічуватимуться безперервно. Це означає, що перекалібрування завершено і дрон готовий до зльоту.

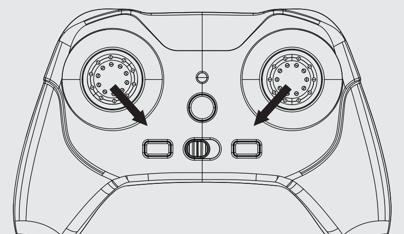

Керування у польоті

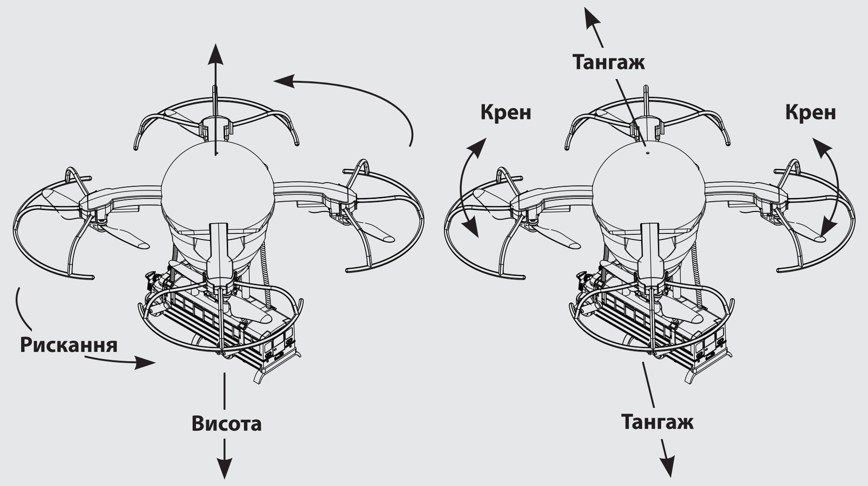

**Лівий джойстик:
Зміна висоти (вверх/вниз)
і рискання (поворот ліворуч/праворуч)**

**Правий джойстик:
Тангаж (вперед/назад)
і крен (польот ліворуч/праворуч)**

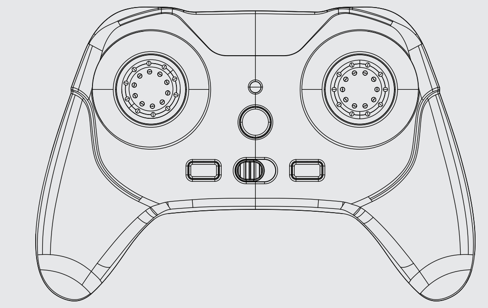

Завершення польоту

**Для того, щоб приземлитися, переведіть лівий джойстик у найнижче положення і зачекайте, поки ротори не перестануть обертатися.
Вимкніть живлення пульта керування, а потім вимкніть живлення дрона.
Така послідовність забезпечить відсутність сигналу пульта керування і менший ризик пошкодження пристрою.**

Політ

Регулювання компенсатора та протидія дрейфу

**Навіть після калібрування дрона він все одно може дрейфувати під час перебування у повітрі. Для протидії цьому ефекту можна налаштувати компенсатор для точнішого контролю. Однак коригування компенсатора може не повністю усунути дрейф.
Повітряні потоки та інші фактори все ще можуть впливати на керування дроном.**

Здійснення коригування компенсатора

Натисніть кнопку КОМПЕНСАТОР, щоб увійти в режим компенсації, сповіщенням активації якого є миготіння індикатора на пульті дистанційного керування. Перебуваючи в режимі компенсації, перемістіть правий джойстик керування один раз у зворотному до дрейфу напрямку.

Наприклад, якщо дрон дрейфує вперед, перейдіть в режим компенсації і потягніть джойстик назад для корекції. Якщо дрон дрейфує праворуч, потягніть джойстик вліво. Пульт дистанційного керування видаватиме звуковий сигнал при кожному регулюванні. Може знадобитися проведення декількох налаштувань для більш точної корекції.

Закінчивши налаштування, натисніть кнопку КОМПЕНСАТОР, щоб вийти з режиму компенсації. Або можна зачекати 3 секунди, і дрон автоматично вийде з режиму компенсації.

Щоб уникнути можливого пошкодження, відрегулюйте компенсатор під час стабільного польоту дрона на достатній відстані від сторонніх об'єктів, і регулюйте по одному налаштуванню компенсатора за один раз, щоб уникнути плутанини.

ПРИМІТКА. Перебуваючи в режимі компенсації, правий джойстик управління керує лише регулюванням компенсатора та не керує напрямком польоту дрона. Потрібно вийти з режиму компенсації, щоб перейти у звичайний режим польоту. Лівий джойстик керування деактивується в режимі компенсації.

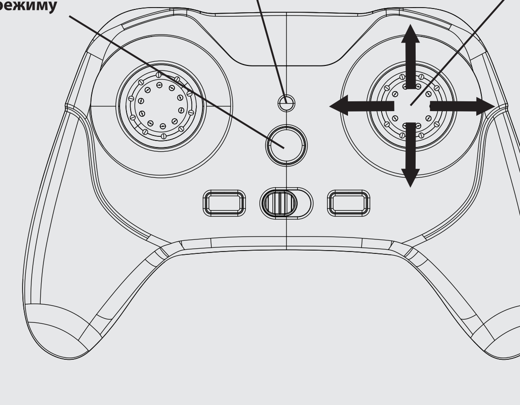

Перекалібрування гіроскопа

**Якщо у дрона виникають труднощі з польотом або спостерігається нерівномірний політ, можливо, потрібно відкалібрувати гіроскопи. Не намагайтеся робити це під час польоту. Спершу забезпечте безпечне приземлення дрона та покладіть його на рівну поверхню.
ПРИМІТКА. Між дроном та пультом попередньо повинен бути встановлений бездротовий зв'язок. Потягніть вниз та всередину обидва джойстики на 2-3 секунди. Коли світлодіодні індикатори перестануть блимати та будуть горіти безперервно, калібрування завершено, а дрон готовий до польоту.**

Політ

Поради щодо безпечної експлуатації

- **Рекомендується літати лише на великих, відкритих та вільних від перешкод (таких як лінії електропередач, дерева, стельові вентилятори тощо) просторах.**
- **Під час польоту в приміщенні уникайте стін і стелі, оскільки дрон може зачепити їх, якщо відстань становить 2-3 футів (60-90 см) або менше.**
- **Під час першого зльоту встаньте за дроном таким чином, щоб ви та дрон були в одному напрямку (вперед). Це допоможе краще орієнтуватися, коли дрон знаходиться у повітрі.**
- **Пілоти початківці повинні переміщати органи управління повільно і обачно, щоб краще звикнути до польотних характеристик дрона. Спробуйте використовувати лише один джойстик керування одночасно.**
- **Практикуйтеся в основних польотних операціях, таких як зліт, зависання та приземлення.**
- **Якщо у вас виникли проблеми або якщо щось перешкоджає роторам, негайно відключіть живлення та безпечно вилучіть завади. Перед повторним польотом огляньте дрон на наявність пошкоджень.**

Запчастини та ремонт

НАГАДУВАННЯ: Пілоти несуть відповідальність за будь-яку шкоду, спричинену неправильним використанням.

Заміна роторів

Дрон поставляється із замінними роторами, якщо оригінали зламалися чи пошкодилися під час використання. Використовуйте викрутку, що входить до комплекту, щоб вийняти утримуючий гвинт, який утримує ротор на валу двигуна. Як тільки фіксуючий гвинт витягнуто, потягніть ротор вверх, щоб вийняти його з вала двигуна. Встановлення нових роторів – це зворотний до їх видалення процес. Не забудьте міцно закрутити кріпільний гвинт ротора, але не затягуйте надто сильно.

**Для заміни потрібно використовувати тільки відповідні ротори (A або B).
При використанні невідповідних роторів дроном буде неможливо керувати.
Маркування можна знайти на роторі біля валу.**

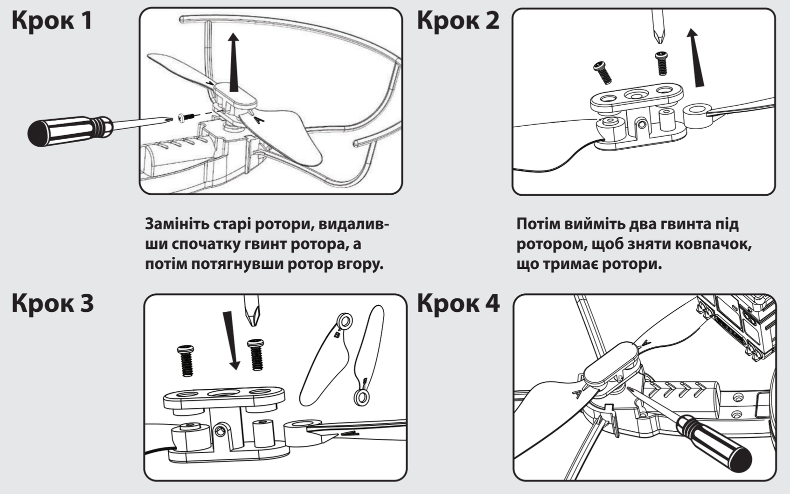

Крок 1 Замініть старі ротори, видаливши спочатку гвинт ротора, а потім потягнувши ротор вгору.

Крок 2 Потім вийміть два гвинта під ротором, щоб зняти ковпачок, що тримає ротори.

Крок 3 Вставте нові ротори, обов'язково дотримуючись правильних позначок A та B, і закрутіть два гвинти назад. Не перетягуйте.

Крок 4 Зафіксуйте ротор назад, міцно затягуючи утримуючий гвинт, але також не перетягуйте.

Інструкція з чищення

Щоб очистити, витріть зайвий бруд з іграшки. Протріть іграшку чистою вологою ганчіркою. Витріть насухо. НЕ ДОДАВАЙТЕ У ВОДУ та НЕ ВИКОРИСТОВУЙТЕ ДЛЯ ЧИЩЕННЯ ІГРАШКИ БУДЬ-ЯКІ ХІМІЧНІ РЕЧОВИНИ. Дайте іграшці повністю висохнути перед використанням у грі.

Важливо:

Дотримуйтесь цієї схеми, щоб знати правильне розміщення роторів A та B.

Неправильне розміщення роторів призведе до некоректної роботи дрона.

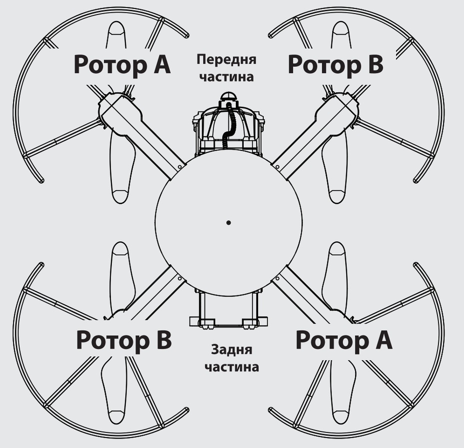

Інформація щодо усунення можливих несправностей

ПРОБЛЕМА	МОЖЛИВІ ПРИЧИНИ	ВАРІАНТИ ВИРІШЕННЯ
Дрон не реагує на пульт керування	• Низький заряд елементів живлення пульта дистанційного керування або дрона • Поганий контакт між елементами живлення • Дрон знаходиться поза зоною дії	• Перевірте елементи живлення пульта, за потреби замініть • Перевірте акумулятор дрона. Переконайтесь, що він повністю заряджений • Переконайтесь, що штепселі живлення надійно підключені • Переконайтеся в тому, що між пультом та дроном у полі зору немає перешкод • Залишайтеся в межах 60-80 метрів від дрона
Дроном важко керувати або він летить хаотично	• Гіроскопи можуть бути не налаштовані	• Вимкніть живлення пульта та дрона і здійсніть підключення знову
Дрон дрейфує під час польоту	• Компенсатор не налаштовано або потребує коригування	• Відрегулюйте налаштування компенсатора
Дрон зазнав механічних ушкоджень	• Пошкодження корпусу, роторів або інших основних компонентів	• В разі потреби, відремонтуйте або замініть деталі
Світлодіодний індикатор увімкнено, але дрон не реагує на елементи управління	• Низький рівень заряду акумулятора	• Зарядіть акумулятор