Combi Bottom

RNS6TE19S

Революция в хранении. Просторы вкуса.
Познакомьтесь с абсолютным рекордсменом по вместимости. Холодильник-морозильник 800 MultiSpace предлагает большую вместимость по сравнению со стандартными моделями и дарит продуманные и гибкие решения для хранения и поддержания свежести: с ним у вас всегда найдется место для продуктов.

Product Benefits & Features

MultiSpace: абсолютная гибкость хранения
Холодильник MultiSpace выше обычного, что дает больше места для хранения ингредиентов. Разнообразные решения хранения для повышения гибкости выбора разработаны с учетом ваших нужд: компонуйте пространство на свой вкусу.

TwinTech® с No Frost предотвращает высыхание
Умная сдвоенная система охлаждения TwinTech® No Frost защитит ингредиенты от потери влаги. Независимое охлаждение холодильника и морозильника позволяет превзойти стандартные системы полного удаления наледи. В морозильнике не образуется наледи. В холодильнике поддерживается нужная влажность, что

Десятилетняя гарантия на двигатель
Вам понравится абсолютное душевное спокойствие от мысли о десятилетней гарантии на двигатель. Гарантия покрывает расходы, которые могли бы возникнуть в ходе ремонтных работ, транспортировки, а также общего обслуживания.

Настройки одним касанием. Электронное двойное сенсорное управление
Благодаря электронному двойному сенсорному управлению вам уже никогда не придется угадывать, что происходит внутри вашего холодильника. Вы сможете одним касанием управлять разнообразными функциями и точно регулировать настройки как холодильника, так и морозильника.

Холодильник со светодиодной подсветкой премиум-класса
Оцените отличную видимость содержимого нашего холодильника с интегрированной светодиодной подсветкой. Не бросающиеся в глаза, энергоэффективные лампы ярко освещают все внутреннее пространство. Энергопотребление в десять раз ниже, чем у обычных ламп.

- Полностью встраиваемый с навешиваемой дверцей
- Полезный объем морозильной камеры: 60 л
- Полезный объем холодильной камеры: 213 л
- Очень низкий уровень шума: всего 36 дБ
- Автоматическое размораживание морозильной камеры
- Автоматическое размораживание холодильного отделения
- Постоянная циркуляция воздуха
- Функция Action Cool позволяет быстро достигать нужной температуры охлаждения
- Action Freeze обеспечивает быстрое замораживание продуктов с сохранением вкуса и витаминов
- Функция Отпуск позволяет минимизировать энергопотребление при длительном отсутствии и избежать неприятных запахов
- Акустический сигнал и индикация повышения температуры
- Визуальная и звуковая сигнализация открытой дверцы
- Независимая регулировка температуры в холодильном и морозильном отделениях
- Освещение холодильной камеры: 1 лампа, Встроенное освещение в вентилятор, Светодиодная лампа, Плавное включение освещения
- Полки холодильной камеры: 3 полной ширины + 1 flexi shelf, Стекло с передним и задним бортиком
- Полки морозильной камеры: 2, Широкие, Стеклянные
- Контейнеры морозильной камеры: 3 широких, Прозрачные пластиковые
- Специальные ящики холодильной камеры: 1 выдвижной прозрачный, Fully extandable
- Навешивание двери: Справа, перенавешиваемая

Combi Bottom

RNS6TE19S

Product Specification
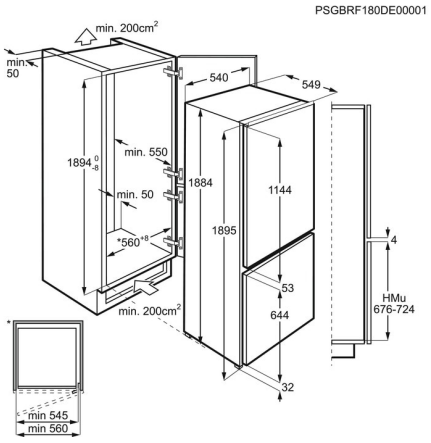
Высота, мм	1884
Ширина, мм	540
Глубина, мм.	549
Класс энергопотребления	A++
Номинальное напряжение, В	230-240
Мощность подключения (Вт)	140
Общий объем, л	273
Климатический класс	SN-N-ST-T
Длина сетевого шнура, м	2.4
Цвет	Белый
Product Partner Code	All Open
Страна производства	Италия