ARISTON

QUICK START

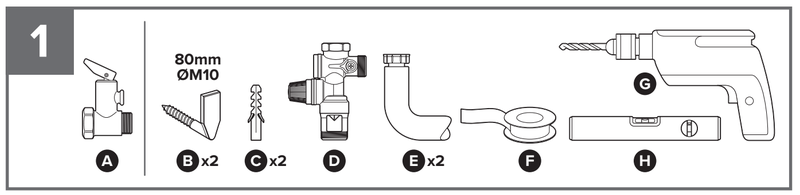

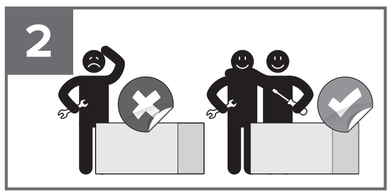

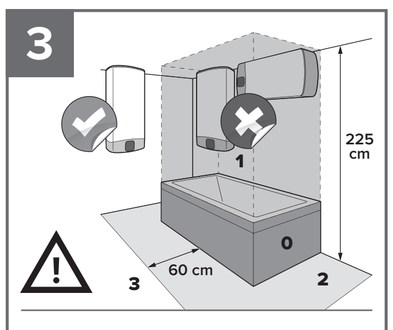

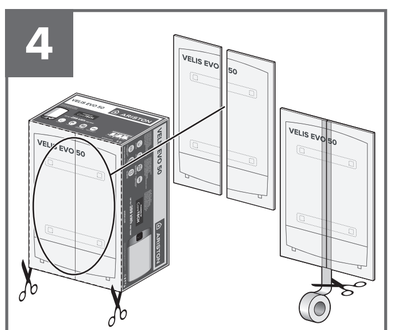

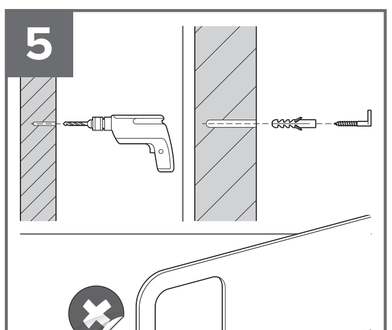

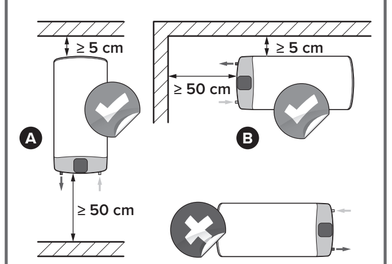

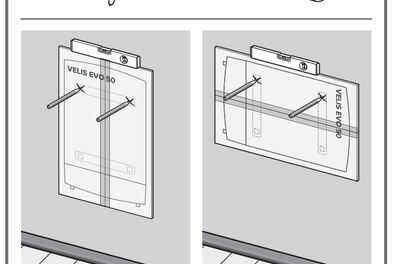

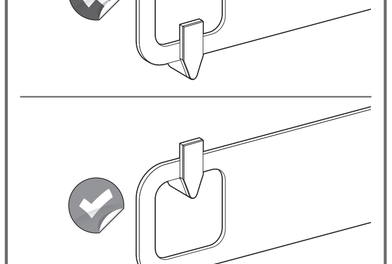

42001071320 1

IT QUICK START
ISTRUZIONI DI INSTALLAZIONE

Il quick start è un documento introduttivo e non sostitutivo del manuale. Consultare attentamente il manuale prima di procedere con l'installazione e l'utilizzo del prodotto.

1 ACCESSORI
In dotazione: **A** 1 valvola di sicurezza.
Non in dotazione: **B** 2 ganci per fissaggio (ØM10 - 80mm) **C** 2 tappi Fischer (ØM10 - 80mm) - **D** 1 gruppo di sicurezza *(obbligatorio nei paesi UE che lo richiedono)* - **E** 2 Tubi di raccordo - **F** Teflon - **G** Trapano - **H** Livella a bolla.

2 APPROCCIO ALL'INSTALLAZIONE
Modello 30 l: una persona
Modello 50 l - 80 l - 100 l: due persone

3 POSIZIONAMENTO DELL'APPARECCHIO ⚠
L'apparecchio va posizionato quanto più vicino ai punti di utilizzo per limitare le dispersioni di calore lungo le tubazioni. Evitare di installare il prodotto in posizioni ad alta esposizione all'acqua (zona 0; 1). Per rendere più agevoli le manutenzioni prevedere almeno 50 cm di margine tra le connessioni idrauliche e la parete. Questo apparecchio può essere installato verticalmente **A** oppure orizzontalmente **B** con le connessioni idrauliche rivolte a sinistra. Nella scelta della posizione assicurarsi che la parete sia idonea per resistere al peso del prodotto anche riempito d'acqua.

4 UTILIZZO DELLA DIMA DI MONTAGGIO
Nell'imballo esterno viene raffigurato, in dimensioni reali, il profilo dell'apparecchio con l'esatta posizione di asole e staffe. Ritagliare ed unire le falde con del nastro adesivo.

5 FISSAGGIO A PARETE DELL'APPARECCHIO
Una volta aver messo in bolla la dima e segnati i punti di foro evidenziati, forare con un trapano **G**. Inserire nei fori in sequenza: tappo Fischer **C** e ganci **B**.
Posizionare le staffe sul gancio assicurandosi che siano agganciate in maniera corretta.

6 COLLEGAMENTO IDRAULICO ⚠
L'entrata e l'uscita dell'acqua sono contraddistinte da:
- anello azzurro per l'entrata dell'acqua fredda ①
- anello rosso per l'uscita dell'acqua calda ①
Applicare il nastro Teflon **F** ai tubi di acqua fredda ① e calda ① dell'apparecchio. Avvitare la valvola di sicurezza **A** o il gruppo di sicurezza **B** *(obbligatorio nei paesi UE che lo richiedono)* al tubo dell'acqua fredda ① e collegare il tubo di raccordo dell'acqua fredda. Collegare il tubo di distribuzione idrica dell'impianto domestico al tubo dell'acqua calda ①.
Provvedere al riempimento del prodotto fino alla fuoriuscita dell'acqua dal rubinetto.

7 COLLEGAMENTO ELETTRICO ⚠
7A Nel caso in cui il prodotto sia già dotato di cavo e spina, collegarlo semplicemente ad una fonte di alimentazione **A**.
7B Nel caso in cui il cavo di alimentazione non sia presente o non sia collegato al prodotto: assicurarsi che l'elettricità sia disattivata, rimuovere la calottina, far passare il cavo di alimentazione nel foro posizionato nella parte posteriore. Fissare le due fasi ai due morsetti del termostato **B**. La messa a terra dell'apparecchio è obbligatoria, e va effettuata collegando il cavo giallo-verde al morsetto contraddistinto dal simbolo ⏚.

8 PANNELLO DI CONTROLLO
MODEL A - MODEL B: A tasto ON/OFF - **B** tasto MODE - **C** Funzione ECO - **D** Manopola SET (regolazione tempo, programma e temperatura) - **E** LED funzionamento prodotto - **F** Funzione QUICK - **G** Display di visualizzazione funzionalità
MODEL C: A tasto ON/OFF - **B** LED SHOWER READY o funzione FAST - **C** Funzione ECO - **D** Tasti livello di temperatura e controllo funzionalità - **E** LED livello di temperatura (40°/80°)
MODEL D: A MANOPOLA ON/OFF (pressione breve) - funzione FAST (pressione di 3s) - Regolazione temperatura (ruotare) - **B** LED HEAT risscaldamento - **C** Display visualizzazione temperatura - **D** LED FAST

9 RISOLUZIONE DEI PROBLEMI
Per ogni chiarimento sul prodotto o sull'installazione, consultare il manuale integrale oppure rivolgersi all'assistenza Ariston.

⚠ **ATTENZIONE! Seguire scrupolosamente le avvertenze generali, le norme sull'installazione vigenti e quelle specificate nel manuale.**

EN QUICK START
INSTALLATION INSTRUCTIONS

Quick Start is merely an introductory document and does not replace the manual. Carefully read the manual prior to installing and using the product.

1 ACCESSORIES
Supplied: **A** 1 safety valve.
Not supplied: **B** 2 fixing hooks (ØM10 - 80mm) **C** 2 Fischer plugs (ØM10 - 80mm) - **D** 1 safety unit *(compulsory in EU countries demanding it)* - **E** 2 joining pipes - **F** Teflon tape - **G** Drill - **H** Spirit level.

2 INSTALLATION APPROACH
30 l model: one person
50 l - 80 l - 100 l models: two people

3 POSITIONING THE APPLIANCE ⚠
The appliance should be positioned as close as possible to the points of use, in order to limit heat dispersion along the piping. Avoid installing the product in areas heavily exposed to water (zones 0 and 1). To facilitate maintenance operations, leave a space of at least 50 cm between the plumbing connections and the wall. This appliance can be installed either vertically **A** or horizontally **B** with the plumbing connections oriented towards the left. In choosing the final position, make sure that the wall is able to withstand the product's weight even when the latter is filled with water.

4 USING THE INSTALLATION JIG
The external packaging contains a full-size drawing of the appliance showing the exact position of the slots and brackets. Cut it out and join the ends with adhesive tape.

5 FIXING THE APPLIANCE TO THE WALL
After levelling the jig and marking the hole points shown, make the holes in the wall using the drill **G**. Insert the Fischer plugs **C** into the holes, followed by the hooks **B**.
Place the fixing brackets on the hook and make sure that they are properly secured.

6 PLUMBING CONNECTIONS ⚠
The water inlet and outlet are marked by the following:
- blue ring for cold water inlet ①
- red ring for hot water outlet ①
Apply Teflon tape **F** to the appliance's cold water pipes ① and hot water pipes ①. Screw the safety valve **A** or safety unit **B** *(compulsory in EU countries that demand it)* onto the cold water pipe ① and connect the cold water joining pipe. Connect the water distribution pipe of the domestic circuit to the hot water pipe ①.
Fill the product until water comes out of the tap.

7 ELECTRICAL CONNECTIONS ⚠
7A If the product is already equipped with a cable and plug, simply connect it to a power supply source **A**.
7B If the power cable is not present or is not connected to the product: make sure that the mains power is deactivated, remove the cover and pass the cable through the hole positioned on the rear part. Connect the two wires to the two terminals of the thermostat **B**. It is compulsory to earth the appliance: perform the operation by connecting the yellow-green wire to the terminal marked with the symbol ⏚.

8 CONTROL PANEL
MODEL A - MODEL B: A ON/OFF button - **B** MODE button - **C** ECO function - **D** SET knob (time, programme and temperature adjustment) - **E** product operation LED - **F** QUICK function - **G** function visualisation display
MODEL C: A ON/OFF button - **B** SHOWER READY or FAST function LED - **C** ECO function - **D** temperature level and function control buttons - **E** temperature level LED (40°/80°)
MODEL D: A ON/OFF KNOB (short press) - FAST function (3s press) Temperature adjustment (turn) **B** HEAT heating LED.
C Temperature visualisation display. **D** FAST LED.

9 SOLVING PROBLEMS
For any clarifications concerning the product or its installation, consult the complete manual or contact the Ariston technical assistance service.

⚠ **CAUTION! Rigorously observe the general warnings, the applicable installation rules and the instructions specified in the manual.**

FR QUICK START
INSTRUCTIONS D'INSTALLATION

Ce guide de démarrage rapide (quick start) est un aide-mémoire et n'a pas vocation à remplacer le manuel d'instructions. Veuillez lire attentivement le manuel d'instructions avant de procéder à l'installation et à l'utilisation du produit.

1 ACCESSOIRES
Fourni : **A** 1 soupape de sécurité.
Non fournis : **B** 2 crochets de fixation (ØM10 - 80mm) **C** 2 chevilles Fischer (ØM10 - 80mm) - **D** 1 groupe de sécurité *(obligatoire dans les pays de l'UE qui l'exigent)* - **E** 2 tuyaux de raccordement - **F** Ruban en téflon - **G** Perceuse - **H** Niveau à bulle.

2 CONSIGNES D'INSTALLATION
Modèle 30 l : une personne Modèles 50 l - 80 l - 100 l : deux personnes

3 MISE EN PLACE DE L'APPAREIL ⚠
Placez l'appareil le plus près possible des points de puisage pour réduire le plus possible la déperdition de chaleur dans les canalisations. N'installez pas le produit dans un endroit où il pourrait être exposé à des projections d'eau (zone 0 ; 1). Pour simplifier les opérations d'entretien, prévoyez une distance d'au moins 50 cm entre les raccordements hydrauliques et le mur. Cet appareil s'installe aussi bien à la verticale **A** qu'à l'horizontale **B** avec les raccordements hydrauliques à gauche. Lorsque vous décidez de l'emplacement de l'appareil, assurez-vous que le mur est capable de supporter le poids du produit rempli d'eau.

4 UTILISATION DU GABARIT DE MONTAGE
Le profil de l'appareil est représenté, à sa taille réelle, sur l'extérieur de l'emballage avec l'emplacement exact des fentes et des supports. Découpez et assemblez les volets avec du ruban adhésif.

5 FIXATION MURALE DE L'APPAREIL
Mettez le gabarit à niveau puis marquez les points de perçage indiqués. Percez le mur à l'aide une perceuse **G**. Insérez dans les trous, dans l'ordre : la cheville Fischer **C** et les crochets **B**.
Montez les supports sur le crochet en veillant à les accrocher correctement.

6 RACCORDEMENT HYDRAULIQUE ⚠
L'arrivée et la sortie d'eau se distinguent par la présence :
- d'une bague bleue pour l'arrivée d'eau froide ①
- d'une bague rouge pour la sortie d'eau chaude ①
Appliquez le ruban en téflon **F** sur les tuyaux d'eau froide ① et chaude ① de l'appareil. Vissez la soupape de sécurité **A** ou le groupe de sécurité **B** *(obligatoire dans les pays de l'UE qui l'exigent)* sur le tuyau d'eau froide ① et branchez le tuyau de raccordement d'eau froide. Raccordez le tuyau d'alimentation en eau de votre installation au tuyau d'eau chaude ①.
Remplissez le produit jusqu'à ce que l'eau ne s'écoule du robinet.

7 RACCORDEMENT ÉLECTRIQUE ⚠
7A Si le produit est déjà muni de son cordon et de sa fiche, il suffit de le raccorder à une source d'alimentation **A**.
7B Si le produit est livré sans cordon d'alimentation ou si le cordon n'est pas raccordé au produit, assurez-vous que l'électricité est coupée, retirez le capot, puis enfilez le cordon d'alimentation à travers le trou situé à l'arrière. Fixez les deux phases sur les deux bornes du thermostat **B**. La mise à la terre de l'appareil est obligatoire et doit être effectuée en reliant le fil jaune-vert à la borne portant le symbole ⏚.

8 TABLEAU DE COMMANDE
MODEL A - MODEL B: A Touche ON/OFF - **B** Touche MODE - **C** Fonction ECO - **D** Molette SET (réglage du temps, du programme et de la température) - **E** Témoin de fonctionnement - **F** Fonction QUICK - **G** Afficheur de fonctionnement
MODEL C: A Touche ON/OFF - **B** Témoin SHOWER READY ou fonction FAST - **C** Fonction ECO - **D** Touches niveau de température et contrôle du fonctionnement **E** Témoin du niveau de température (40 °C/80 °C)
MODÈLE D: A BOUTON MARCHE/ARRÊT (appuyer brièvement) - Fonction RAPIDE (appuyer 3 s) - Réglage de la température (tourner). **B** LED de chauffage. **C** Écran d'affichage de la température. **D** LED fonction RAPIDE.

9 DÉPANNAGE
Pour plus d'informations sur le produit ou sur l'installation, reportez-vous au manuel détaillé ou faites appel au SAV Ariston.

⚠ **ATTENTION ! Suivez attentivement les consignes générales de même que les normes d'installation en vigueur et celles figurant dans le manuel d'instructions.**

ES QUICK START
INSTRUCCIONES DE INSTALACIÓN

El quick start es un documento introductorio y no sustitutivo del manual. Consultar atentamente el manual antes de proceder a la instalación y utilización del producto.

1 ACCESORIOS
Incluidos: **A** 1 válvula de seguridad.
No incluidos: **B** 2 alcayatas (ØM10 - 80mm) - **C** 2 tacos (ØM10 – 80mm) - **D** 1 grupo de seguridad *(obligatorio)* - **E** 2 tubos de conexión - **F** Teflón - **G** Taladro - **H** Nivel.

2 PARA LA INSTALACIÓN
Modelo 30 litros: una persona
Modelo 50 – 80 – 100 litros: 2 personas

3 UBICACIÓN DEL APARATO ⚠
El aparato debe colocarse lo más cerca posible de los puntos de consumo para limitar las pérdidas de calor a lo largo de las tuberías. No instale el producto en lugares con alta exposición al agua (zona 0; 1). Para facilitar el mantenimiento, deje al menos 50 cm de margen entre las conexiones eléctricas y la pared. Este aparato se puede instalar en vertical **A**, o en horizontal **B** con las conexiones hidráulicas hacia la izquierda. Al elegir una ubicación, asegúrese de que la pared es adecuada para soportar el peso del producto, lleno de agua.

4 PLANTILLA DE MONTAJE
En el exterior del embalaje viene dibujado el perfil del producto en tamaño real, incluye la posición de los agujeros y los soportes. Cortar la caja de cartón que contiene la imagen y unir las partes con cinta adhesiva.

5 FIJACIÓN A LA PARED DEL APARATO
Una vez haya nivelado la plantilla y marcado los puntos de los agujeros, perfore con el taladro **G**. Introduzca en los agujeros los tacos **C** y a continuación las alcayatas **B**. Cuelgue los soportes del aparato sobre las alcayatas asegurándose de que estén correctamente acoplados.

6 CONEXIÓN HIDRÁULICA ⚠
La entrada y la salida del agua se caracterizan por:
- Anilla azul para la entrada de agua fría ①
- Anilla roja para la salida del agua caliente ①
Coloque el teflón **F** y conecte siempre manguitos dieléctricos *(obligatorio)* para evitar el par galvánico a las tomas de agua fría ① y caliente ① del aparato.
Rosque la válvula de seguridad **A** o el grupo de seguridad **B** a la toma de agua fría ① y finalmente monte el latiguillo del agua fría. Conecte el latiguillo de distribución hidráulica de la vivienda al agua caliente ①. Proceda al llenado del producto hasta que salga agua por los grifos.

7 CONEXIÓN ELÉCTRICA ⚠
7A En caso de que el producto ya esté equipado con cable y enchufe, simplemente conecte a la fuente de alimentación eléctrica **A**.
7B En caso de que el cable no esté presente o no esté conectado al producto: asegúrese de que la electricidad esté desactivada, retire la tapa y pase el cable de alimentación por el orificio situado en la parte trasera del producto. Fije las dos fases en los dos terminales del termostato **B**. La toma a tierra del aparato es obligatoria y se conecta fijando el cable color amarillo-verde al terminal marcado con el símbolo ⏚.

8 PANEL DE MANDOS
MODEL A - MODEL B: A botón ON/ OFF - **B** botones MODE - **C** Función ECO - **D** Mando (regulación tiempo, programación y temperatura) - **E** LED funcionamiento producto - **F** Función QUICK - **G** Display visualización funciones
MODEL C: A Mando ON/ OFF - **B** LED SHOWER READY o función FAST - **C** Función ECO - **D** Botones nivel temperatura y control funciones - **E** LED nivel temperatura (40°C/ 80°C)
MODELO D: A SELECTOR ON/OFF (pulsación corta) - Función RÁPIDA (pulsación de 3 s) - Ajuste de temperatura (giro). **B** LED de calefacción. **C** Pantalla de visualización de la temperatura. **D** LED función RÁPIDA.

9 RESOLUCIÓN DE PROBLEMAS
Para cualquier información adicional sobre el producto o la instalación, consulte el manual completo o llame a la asistencia de Ariston.

⚠ **¡ATENCIÓN! Siga cuidadosamente las advertencias generales.**

PT QUICK START
INSTRUÇÕES DE INSTALAÇÃO

O quick start é um documento de introdução e não é um substituto do manual. Consultar atentamente o manual antes de proceder com a instalação e a utilização do produto.

1 ACESSÓRIOS
Fornecidos: **A** 1 válvula de segurança.
Não fornecidos: **B** 2 ganchos de fixação (ØM10 - 80mm) **C** 2 buchas (ØM10 - 80mm) - **D** 1 grupo de segurança *(obrigatório nos países da UE)* - **E** 2 Tubos de ligação - **F** Teflon - **G** Furador - **H** Nível de bolha.

2 NECESSÁRIO PARA A INSTALAÇÃO
Modelo 30 l: uma pessoa
Modelo 50 l - 80 l - 100 l: duas pessoas

3 POSICIONAMENTO DO APARELHO ⚠
O aparelho deve ser colocado o mais perto possível do ponto de utilização para limitar a dispersão de calor ao longo da tubagem. Evitar de instalar o produto em zonas com alta exposição à água (zona 0; 1). A fim de facilitar a manutenção, prever pelo menos 50 cm de margem entre as ligações hidráulicas e a parede. Este aparelho pode ser montado na posição vertical **A** e horizontal **B** com as ligações hidráulicas do lado esquerdo. Aquando da fixação do equipamento confirmar a robustez da parede tendo em conta o peso do aparelho quando carregado de água.

4 UTILIZAÇÃO DO CARTÃO AUXILIAR DE MONTAGEM
Na embalagem externa está desenhado a configuração e dimensões reais do aparelho, que inclui também as ligações hidráulicas bem como os pontos de suporte para fixação. Cortar a caixa de cartão que contém a imagem e unir a mesma com fita adesiva.

5 FIXAÇÃO DO APARELHO À PAREDE
Uma vez nivelado o desenho, realizar as marcações para as buchas, perfurar a parede com o furador **G**. Inserir as buchas **C** e afixar os ganchos **B**. Colocar os suportes do aparelho nos ganchos confirmando se os mesmos estão corretamente apoiados.

6 LIGAÇÕES HIDRAULICAS ⚠
A entrada e saída da água são identificados da seguinte maneira:
- anel azul entrada da água fria ①
- anel vermelho para a saída da água quente ①
Aplicar a fita de Teflon **F** ao tubo de água fria ① e quente ① do aparelho. Montar a valvula de segurança **A** ou o grupo de segurança **B** *(obrigatório nos países da UE)* a saída da água fria e monte o tubo de ligação ao ponto de abastecimento de água fria ① da parede. Ligar a saída de água quente ① ao respectivo ponto de abastecimento na parede. Encher o equipamento mantendo uma torneira de água quente aberta a fim de evacuar o ar existente no mesmo.

7 LLIGAÇÕES ELÉTRICAS ⚠
7A No caso do aparelho já incluir cabo e ficha, ligar simplesmente a uma tomada elétrica **A**.
7B No caso de o cabo de alimentação não estar presente: confirmar que a eletricidade esteja desligada, remover a tampa de proteção e passar o respectivo cabo para a alimentação atravez do orifício situado na parte trazeira do produto. Fixar as duas ligações nos terminais do termostato **B**. A ligação à terra do equipamento é obrigatória, e deve ser realizada com o cabo amarelo-verde a ligação marcada com o respectivo símbolo ⏚.

8 PAINEL DE CONTROLE
MODEL A - MODEL B: botão ON/OFF - **B** botão MODE - **C** Função ECO - **D** Manipulo SET (regulação do tempo, programa e temperatura) - **E** LED funcionamento do produto - **F** Função QUICK - **G** Display de visualização das funções
MODEL C: A botão ON/OFF - **B** LED SHOWER READY ó função FAST- **C** Função ECO - **D** Regulador do nível de temperatura e controle de funções - **E** LED nível de temperatura (40°/80°C)
MODELO D: A BOTÃO LIGAR/DESLIGAR (pressão curta) - Função RÁPIDA (pressão de 3s) - Ajuste da temperatura (rodar). **B** LED de aquecimento HEAT. **C** Visor de visualização da temperatura. **D** LED da função RÁPIDA.

9 RESOLUÇÃO DE PROBLEMAS
Para qualquer informação adicional sobre o produto ou a in stalação consultar o manual completo, ou chame a assistência da ARISTON.

⚠ **ATENÇÃO! Seguir cuidadosamente as advertências gerais.**

HU Gyors Üzembehelyezési útmutató Szerelési útmutató

A "gyors üzembehelyezési útmutató" nem helyettesíti a felhasználói kézikönyvet! A készülék felszerelése és használata előtt olvassa át figyelmesen a felhasználói kézikönyvet!

1 TARTOZÉKOK
Árban foglalt tartozék: **A** 1 Biztonsági szelep
Nem tartalmazza: **B** 2 Tipli (ØM10 - 80mm) - **C** 2 Fischer dübel (ØM10 - 80mm) - **D** 1 kombinált biztonsági szelep - **E** 2 bekötő cső - **F** Teflonszalag - **G** fúrógép - **H** vízszint mérő.

2 FELSZERELÉS
30 literes modell: felszereléséhez 1 ember szükséges
50 l - 80 l - 100 l modellek: Felszereléséhez 2 ember szükséges.

3 KÉSZÜLÉK ELHELYEZÉSE ⚠
A készülék elhelyezése a lehető legközelebb legyen a vízelvételi pontokon hogy a vezetéken történő hőátadás minimális legyen. A készülék felszerelésnél ügyeljünk, hogy közvetlenül vízzel ne érintkezzen (0, és 1. zónába nem szerelhető). Hagyjunk legalább 50 cm térközt, hogy hozzáférést biztosítsunk az elektromos bekötéshez és a szerelvényekhez, ily módon megkönnyítsük a karbantartási munkákat. A termék felszerelhető függőlegesen **A** vagy vízszintesen is **B**. A vízszintes felszerelésnél forgassa a berendezést az óramutató járásának megfelelően, hogy a vízcsövek a bal oldalon legyenek (hideg bemenet vízcső alul kegyen).

4 FELSZERELŐ SABLON HASZNÁLATA (VAN ILYEN A MAGYAR KÉSZÜLÉKEN!)
A csomagolás tartalmazza a felszerelősablont, jelölve a tartókonzol és a furatok pontos helyét. Vágja ki és ragassza össze.

5 A KÉSZÜLÉK RÖGZÍTÉSE
Miután a felszerősablon segítségével megjelölte a rögzítések pontos helyét, majd készítse el a furatokat a fúrógép segítségével **G**. Helyezze be a tipliket **C** a furatba, majd a dübeleket **B**.
Helyezze fel a készüléket a tartóra, majd győződjön meg róla, hogy a rögzítés megfelelő!

6 HIDRAULIKAI CSATLAKOZÁS ⚠
A hidegvíz bemenet és a melegvíz kilépés az alábbiak szerint van jelölve:
- kék jelölés a hidegvíz bemenetet ①
- piros jelölés a melegvíz kilépésen ①
Tegyünk Teflon szalagot **F** a készülék hideg- ① illetve melegvíz csatlakozására ①. Csavarozzuk a biztonsági szelepet **A** vagy a kombinált biztonsági szekepet **B** a hidegvíz csatlakozásra ① és csatlakoztassuk a hidegvíz bekötésre. Csatlakoztassuk a melegvíz hálózathoz a melegvíz csatlakozásra ①. Töltsük fel vízzel a készüléket, amíg a rendszer légmentes nem lesz.

7 ELEKTROMOS CSATLAKOZÁS ⚠
7A A készülék gyárilag csatlakozó kábellel és dugvillával előszerelve érkezik **A**.
7B A tárolót csak állandó jellegű csatlakoztatással szabad a villamos hálózatra bekötni. A hálózati áramot minden pólust megszakító kapcsolón keresztül szabad a a tárolóhoz vezetni. A hosszabbítók és adapterek használata szigorúan tilos! A vízmelegítőt kábeles bekötéssel kell kialakítani a kiválasztó kapcsolóig **D** vely a hálózathoz van csatlakoztatva. Ennek a kiválasztó kapcsolónak túláram védelmet egy kismegszakítón keresztül biztosítsuk ⏚.

8 KEZELŐ FELÜLET
MODEL A - MODEL B: A ON/OFF gomb - **B** MODE gomb - **C** ECO funkció - **D** SET tekerőgomb (idő, program és hőmérséklet beállítás) - **E** működést jelző LED - **F** Gyors felfűtés gomb - **G** kijelző
MODEL C: A ON/OFF gomb - **B** "Zuhanykész" funkció LED - **C** ECO funkció - **D** Hőmérséklet érték beállító gombok - **E** hőmérséklet érték LED (40°/80°)
MODEL D: A ON/OFF gomb (röviden megnyomva) - GYORS funkció (3 mp-ig megnyomva) - Hőmérséklet állítás (elforgatva). **B** FŰTÉS fűtésjelző LED. **C** Hőmérséklet-megjelenítő kijelző. **D** GYORS LED.

9 PROBLÉMA MEGOLDÁS
Amennyiben további kérdés merülne fel, kérem olvassa át figyelmesen a felhasználói kézikönyvet, vagy forduljon az Ariston Thermo Hungária Kft. munkatársaihoz.

⚠ **FIGYELMEZTETÉS! Kövesse a felhasználói kézikönyvben felsorolt általános figyelmeztetéseket és biztonsági normákat, és mindenféle körülmények között, tartsa be az adott utasításokat!**

CS QUICK START
POKYNY PRO INSTALACI

Quick start je dokument, který slouží k seznámení se zařízením a nenahrazuje návod k tomuto zařízení. Před zahájením instalace a používáním výrobku si pozorně přečtěte návod.

1 PŘÍSLUŠENSTVÍ
Standardní výbava: **A** 1 pojistný ventil.
Mimořádná výbava: **B** 2 upevňovací háčky (Ø M10 - 80 mm) - **C** 2 hmoždinky typu Fischer (Ø M10 - 80 mm) - **D** 1 bezpečnostní jednotka *(povinná v zemích EU, které ji vyžadují)* - **E** 2 Spojovací trubky - **F** Teflonová páska - **G** Vrtačka - **H** Vodováha.

2 POTŘEBNÝ POČET OSOB
Model 30 l: jedna osoba
Model 50 l - 80 l - 100 l: dvě osoby

3 UMÍSTĚNÍ ZAŘÍZENÍ ⚠
Zařízení je třeba umístit co nejblíže k odběrným místům, aby se omezily tepelné ztráty podél potrubí. Výrobek neinstalujte na místa, kde by byl přímo vystaven působení vody (prostor 0; 1). Kvůli usnadnění údržby ponechejte mezi stěnou a přípojkami vody nejméně 50 cm volného prostoru. Toto zařízení může být instalováno ve svislé poloze **A** nebo ve vodorovné poloze **B** s přípojkami vody na levé straně. Po zvolení polohy se ujistěte, že stěna má dostatečnou nosnost z hlediska hmotnosti výrobku naplněného vodou.

4 POUŽITÍ MONTÁŽNÍ ŠABLONY
Na vnější straně obalu je zobrazen profil zařízení s reálnými rozměry as uvedením přesné polohy podélných otvorů a konzol. Vystřihněte a slepte jednotlivé díly lepicí páskou.

5 PŘIPEVNĚNÍ ZAŘÍZENÍ NA ZEĎ
Po vyrovnání šablony pomocí vodováhy a po vyznačení daných otvorů jejich navrtejte vrtačkou **G**. Do otvorů vložte hmoždinky typu Fischer **C** a háčky **B**.
Umístěte konzoly na háčky a ujistěte se, že jsou uchyceny správně.

6 PŘIPOJENÍ K PŘÍPOJKÁM VODY ⚠
Vstup a výstup vody jsou označeny:
- Světle modrý kroužek pro vstup studené vody ①
- Červený kroužek pro výstup teplé vody ①
Na studené přípojky **F** zařízení nasadte vodou ① a teplou vodou ① navíčte teflonovou pásku **F**. Zašroubujte pojistný ventil **A** nebo bezpečnostní jednotku **D** *(povinná v zemích EU, které ji vyžadují)* k trubce se studenou vodou ① a připojte spojovací trubku pro studenou vodu. Připojte trubku vodovodního rozvodu k trubce s teplou vodou ①. Naplňte zařízení, dokud z ventilu nezačne vytékat voda.

7 ELEKTRICKÉ ZAPOJENÍ ⚠
7A V případě, že je výrobek vybaven kabelem a zástrčkou, připojte jej jednoduše do elektrické zásuvky **A**.
7B V případě, že napájecí kabel není součástí nebo není připojen k výrobku: ujistěte se, že elektrické napájení je vypnuto, odložte hlavici a prověkněte napájecí kabel otvorem v zadní části. Připevněte dva fázové vodiče ke svorkám termostatu **B**. Uzemnění zařízení je povinné a provádí se připojením žlutozeleného vodiče ke svorce označené symbolem ⏚.

8 OVLÁDACÍ PANEL
MODEL A - MODEL B: A tlačítko ZAPNUTÍ / VYPNUTÍ - **B** tlačítko MODE - **C** Funkce ECO - **D** Otočný ovladač SET (nastavení času, programu a teploty) - **E** LED činnosti výrobku - **F** Funkce FAST - **G** Displej zobrazování funkcí
MODEL C: A tlačítko ZAPNUTÍ / VYPNUTÍ - **B** LED SHOWER READY nebo funkce FAST - **C** Funkce ECO - **D** Tlačítka pro nastavení úrovně teploty a ovládání funkcí - **E** LED úrovně teploty (40/80 ° C)
MODEL D: A TLAČÍTKO ZAP./VYP. (krátké stisknutí) - RYCHLÁ funkce (stisknutí na 3 s) - Upravení teploty (otočení). **B** LED ohřevu - **C** Displej zobrazení teploty **D** LED rychlého režimu.

9 ODSTRAŇOVÁNÍ PROBLÉMŮ
Ohledu jakékoliv informace, týkající se výrobku nebo jeho instalace si přečtěte návod nebo se obraťte na servisní službu firmy Ariston.

⚠ **UPOZORNĚNÍ! Důsledně dodržujte všeobecné upozornění, platné normy pro instalaci a pokyny uvedené v návodu.**

DE QUICK START
INSTALLATIONSANLEITUNG

Quick Start ist eine Kurzanleitung, die die Gebrauchsanweisung nicht ersetzt. Lesen Sie aufmerksam die Gebrauchsanweisung durch, bevor Sie das Produkt installieren und verwenden.

1 ZUBEHÖR
Im Lieferumfang enthalten: **A** 1 Sicherheitsventil.
Nicht im Lieferumfang enthalten: **B** 2 Befestigungshaken (ØM10 - 80mm) - **C** 2 Dübel (ØM10 - 80mm) - **D** 1 Sicherheitsaggregat *(in einigen EU-Ländern vorgeschrieben)* - **E** 2 Anschlussschläuche - **F** Teflon - **G** Bohrer - **H** Wasserwaage.

2 VORBEREITUNG FÜR DIE INSTALLATION
Modell 30 l: eine Person
Modell 50 l - 80 l - 100 l: zwei Personen

3 POSIZIONIERUNG DES GERÄTS ⚠
Das Gerät ist so nah an den Zapfstellen wie möglich zu installieren, sodass unnötiger Wärmeverlust durch lange Rohrleitungen vermieden wird. Installieren Sie das Gerät nicht an Stellen, an denen es starken Regen ausgesetzt ist (Zone 0; 1). Halten Sie mindestens 50 cm Abstand zwischen den Wasseranschlüssen und der Wand ein, um spätere Wartungsarbeiten zu erleichtern. Dieses Gerät kann vertikal **A** oder horizontal **B** mit nach links gerichteten Wasseranschlüssen installiert werden. Prüfen Sie, ob die ausgewählte Wand eine ausreichende Tragfähigkeit für das mit Wasser gefüllte Produkt besitzt.

4 VERWENDUNG DER MONTAGESCHABLONE
Auf der Verpackung ist das Profil des Geräts in Originalgröße und mit der genauen Position der Schlitze und Haltebügel abgebildet. Schneiden Sie dieses aus und verbinden Sie die Verbindungsstellen mit Klebstreifen.

5 BEFESTIGUNG DES GERÄTS AN DER WAND
Sobald Sie die Schablone mit einer Wasserwaage ausgerichtet und die Bohrstellen angezeichnet haben, können Sie die Löcher mit einer Bohrmaschine bohren **G**. Setzen Sie ersten den Dübel **C** und dann die Haken **B** in die Löcher ein.
Befestigen Sie die Bügel an den Haken und prüfen Sie, dass sie richtig eingerastet sind.

6 WASSERANSCHLUSS ⚠
Zu- und Ablauf des Wassers sind wie folgt gekennzeichnet:
- blauer Ring für Kaltwasserzulauf ①
- roter Ring für Warmwasserablauf ①
Das Teflonband **F** an den Kaltwasserrohren ① und Warmwasserohren ① des Geräts anbringen. Das Sicherheitsventil **A** oder das Sicherheitsaggregat **B** *(in einigen EU-Ländern vorgeschrieben)* am Kaltwasserrohr ① anschrauben und den Kaltwasseranschlussschlauch anschließen. Das Wasserverteilerrohr der Hausanlage an das Warmwasserohr ① anschließen.
Das Produkt mit Wasser befüllen, bis Wasser aus dem Hahn austritt.

7 STROMANSCHLUSS ⚠
7A Ist das Produkt bereits mit Kabel und Stecker ausgestattet, braucht es lediglich an eine Stromquelle **A** angeschlossen zu werden.
7B Kabel und Stecker sind nicht vorhanden oder noch nicht an das Gerät angeschlossen: den Strom abschalten, das Gehäuse entfernen, das Stromkabel durch das Loch im hinteren Bereich führen. Die beiden Phasen an den Klemmen des Thermostats **B** befestigen. Das Gerät muss geerdet werden. Hierzu das grün-gelbe Kabel an der mit dem Symbol ⏚ gekennzeichneten Klemme befestigen.

8 BEDIENFELD
MODEL A - MODEL B: A Taste ON/OFF - **B** Taste MODE - **C** Funktion ECO - **D** Drehregler SET (Einstellung Zeit, Programm und Temperatur) - **E** LED Betrieb des Produkts - **F** Funktion QUICK - **G** Anzeigedisplay der Funktionen
MODEL C: A Taste ON/OFF - **B** LED SHOWER READY oder Funktion FAST - **C** Funktion ECO - **D** Tasten für Temperatureinstellung und Funktionssteuerung - **E** Led Temperaturstufe (40°/80°)
MODEL D: A EIN/AUS (kurz drücken) – SCHNELL-Funktion (3 Sek. drücken) – Temperaturregelung (drehen). **B** HEAT-LED für Heizung. **C** Temperatur-Visualisierungsanzeige. **D** LED SCHNELL-Funktion.

9 PROBLEMLÖSUNG
Weitere Informationen zum Produkt oder zur Installation können Sie in der ausführlichen Gebrauchsanleitung nachlesen oder vom Kundendienst Ariston erfahren.

⚠ **ZUR BEACHTUNG! Die allgemeinen Hinweise und geltenden bzw. in der Gebrauchsanweisung angegebenen Installationsvorschriften müssen genauestens beachtet werden.**

LT GREITOS PRADŽIOS VADOVAS ĮRENGIMO INSTRUKCIJOS

Greitos pradžios vadovas yra tik įvadinis dokumentas ir nepakeičia naudotojo vadovo. Prieš įrengdami ir naudodami gaminį, atidžiai perskaitykite naudotojo vadovą.

1 PRIEDAI
Jeina į komplektaciją: **A** 1 saugos voštuvas.
Neįeina į komplektaciją: **B** 2 tvirtinimo kabliai (Ø M 10–80 mm) - **C** 2 „Fischer" kaišč

ARISTON QUICK START

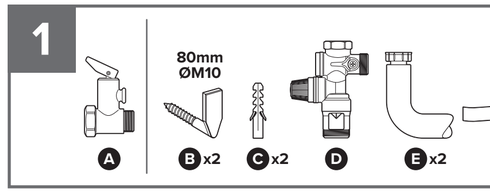

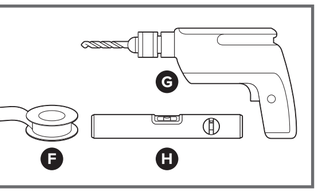

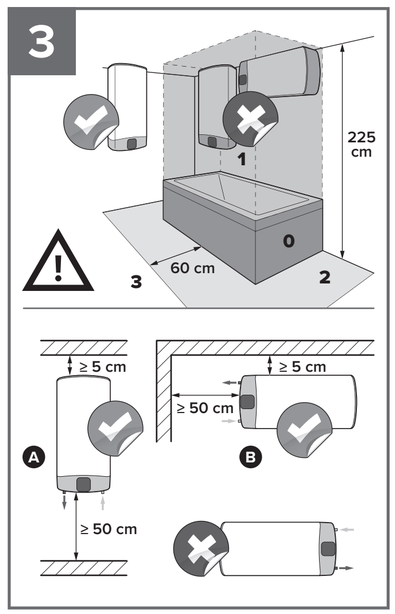

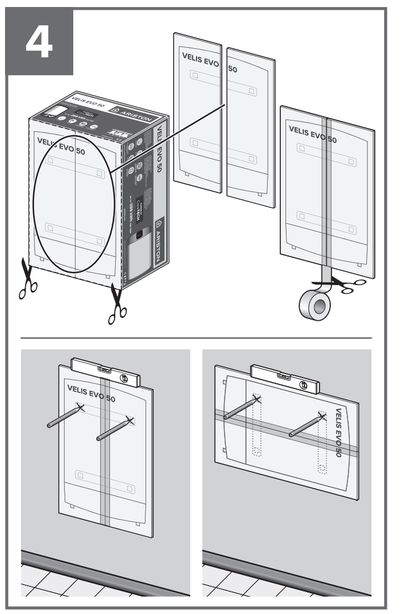

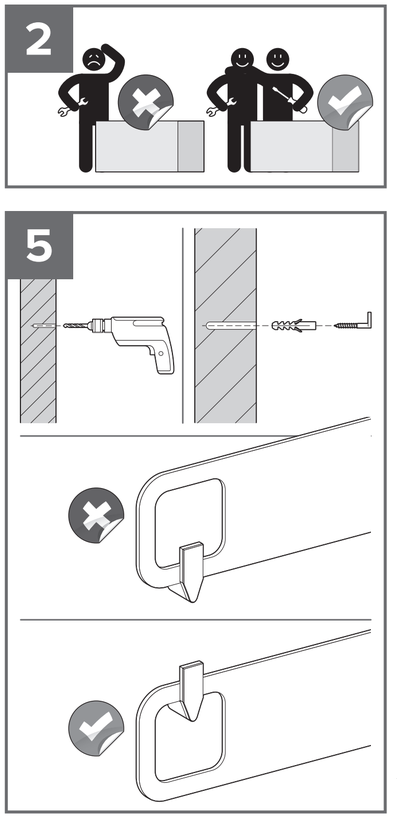

ET KIIRJUHEND PAIGALDUSJUHEND

Kiirjuhend on vaid sissejuhatav dokument ega asenda kasutusjuhendit. Enne toote paigaldamist ja kasutamist lugege kasutusjuhend tähelepanelikult läbi.

1 TARNIKUD

Komplekti kuulub: **A** 1 ohutusventiil.

Komplekti ei kuulu: **B** 2 kinnituskonksu (ØM10 - 80 mm) - **C** 2 ankurtüüblit (ØM10 - 80 mm) - **D** 1 ohutusseade *(kohustuslik seda nõudvates ELi riikides)* - **E** 2 ühendustoru - **F** Teflon-lint - **G** trell - **H** vesilood.

2 PAIGALDUSVIIS

30 I mudel: üks inimene

50 I, 80 I, 100 I mudelid: kaks inimest

3 SEADME PAIGUTUS

Toru tõkkis soojakao vältimiseks tuleks seade paigaldada kasutuskohale võimalikult lähedale. Ärge paigaldage seadet väga märgadesse kohtadesse (palju kokkupuudet veega, tsoonid 0 ja 1). Hooldustööde hõlbustamiseks jätke torulõnetuste ja seina vahele vähemalt 50 cm. Seadme võib paigaldada kas vertikaalselt **A** või horisontaalselt **B**, toruühendused suunaga vasakule. Lõpliku asendi valides kontrollige, kas sein peab toote raskusele vastu ka siis, ku seen on veega täidetud.

4 PAIGALDUSRAKISE KASUTAMINE

Väispakend sisaldab seadme täismõõdus joonist, millel näidatakse ära peade ja sulgurite täpsed asukohad. Lõigake see väljja ja ühendage otsad kleeplindiga.

5 SEADME KINNITAMINE SEINA KÜLGE

Pärast rakse loodimist ja augukohade märkimist puurige seina augud **B**. Pange aukudesse ankurtüüblid **C**, seejärel konksud **D**. Pange kinnituskõrbid konksude külge ja kontrollige, kas need on korralikult kinni.

6 TORUÜHENDUSED

Vee sisse- ja väljalaskeava on märgistatud jäärmisel:

- sinine ring tähistab külma vee sisselaskeava **1**
- punane ring tähistab kuuma vee väljalaskeava **2**

Paigaldage seadme külma vee torule **3** ja sooja vee torule **4** Teflon-teip **F**. Kruvige külma vee toru **3** külge turvaventiil **A** või turvaseade *(kohustuslik seda nõudvates ELi riikides)* ja ühendage külma vee ühendustoru. Ühendage majapidamise veevarustuse toru kuuma vee torusse **4**. Täitke sooja veega, kuni vesi koaanist välja jookseb.

7 ELEKTRIÜHENDUSED

7A Kui seade on juba kaabli ja pistikuga varustatud, ühendage seade voolvõrku **A**.

7B Kui seadmega ei ole juhet kaasas või see ei ole seadmega ühendatud: kontrollige, kas peatoide on välja lülitatud, eemaldage kate, pistke kaabel läbi seadme tagumises osas oleva augu. Ühendage kaks juhet termostaadi **B** kahe klemmiga. Seadme maandamine on kohustuslik: maandage seade, ühendades kollase-rohelisekirju juhtme sümboliga **C** tähistatud klemmiga.

8 JUHTPANEEL

MODEL A - MODEL B: **A** nupp ON/OFF - **B** nupp MODE (reżimi) - **C** funktsioon ECO - **D** nupp SET (aja, programmi ja temperatuuri seadistamine) - **E** toote tõõrešim LED - **F** funktsioon QUICK - **G** funktsiooni visuaalne kuva

MODEL C: **A** nupp ON/OFF - **B** SHOWER READY (ühilduvalmis) või funktsioon FAST (kiirfunktsioon) LED - **C** funktsioon ECO - **D** temperatuuri reguleerimise ja funktsiooni kontrollnupud - **E** temperatuuri taseme LED (40°/80°)

MODEL D: **A** SISSE/VÄLJA NUPP (lühike vajutus) – Kiirfunktsiooni (3-sekundine vajutus) – temperatuuri reguleerimine (pööre) **B** KÜTTE LED. **C** Temperatuuri visualiseerimise ekraan. **D** Kiirfunktsiooni LED.

9 PROBLEEMIDE LAHENDAMINE

Kõigile tootele või paigaldusega seotud küsimustele vastamiseks lugege kasutusjuhendit või võtke ühendust Ariston-i tehnilise teega.

HOIATUS! Järgige rangelt üldisi hoiatusi, kohaldatavaid paigalduseeskirju ja kasutusjuhendi täpsed juhised.

RU QUICK START (БЫСТРЫЙ СТАРТ) ИНСТРУКЦИЯ ПО УСТАНОВКЕ

QUICK START является ознакомительным документом и не заменяет руководство по эксплуатации. Внимательно прочтите руководство по эксплуатации перед установкой и использованием продукта.

1 АКСЕССУАРЫ УСТАНОВКИ

В комплекте: **A** 1 предохранительный клапан.

Не в комплекте: **B** 2 крепежных анкера (ØM10 - 80мм) - **C** 2 дюбеля (ØM10 - 80мм) - **D** 1 предохранительный блок - **E** 2 соединительные трубки - **F** уплотнительная лента - **G** дрель - **H** жидкостный уровень.

2 РЕКОМЦЙЦИИ К УСТАНОВКЕ

Модель 30 л: один человек Модели 50 л - 80 л - 100 л: два человека

3 ОРИЕНТАЦИЯ ПРИБОРА

Для снижения тепловых потерь в трубопроводах устройство должно быть расположено как можно ближе к точкам разбора воды. Избегайте установки прибора в зонах, подверженных поладанию воды (зоны 0 и 1). Для обеспечения обслуживания прибора, необходимо убедиться в том, что расстояние между гидравлическими подключениями и стеной составляет не менее 50 см. Прибор может быть установлен как вертикально **A**, так и горизонтально **B** с выводом гидравлических подключений слева. При выборе расположения прибора убедитесь в том, что стена способна выдерживать вес прибора, наполненного водой.

4 ИСПОЛЬЗОВАНИЕ УСТАНОВОЧНОГО МАКЕТА

Внешняя упаковка содержит полноразмерное изображение прибора, указывающее точное положение газов и кронштейнов. Необходимо вырезать изображение и соединить его частями при помощи скотча.

5 КРЕПЛЕНИЕ ПРИБОРА К СТЕНЕ

После выравнивания макета и обозначения точек крепления, проделайте отверстия в стене при помощи дрели **G**. Вставьте дюбели **C** в отверстия, затем вкрутие крепежные анкера **B**. Установите крепежные кронштейны на анкера и убедитесь в их правильном положении.

6 ГИДРАВЛИЧЕСКИЕ СОЕДИНЕНИЯ

Вход и выход воды имеют маркировку:

- синее кольцо для входа холодной воды **1**
- красное кольцо для выхода горячей воды **2**

Наверите уплотнительную ленту **F** на резьбовые соединения входа холодной и выхода горячей **1** воды. Установите предохранительный клапан (A) или предохранительный блок **D** на вход холодной воды **1** и соедините с соединительной трубкой подачи холодной воды. Подключите распределительную трубку контура водоснабжения к выходу горячей воды **2**. Наполните бак водой до момента, когда вода потечет из водопроводного крана.

7 ЭЛЕКТРИЧЕСКИЕ СОЕДИНЕНИЯ

7A если прибор уже имеет электрический кабель и вилку - просто подключите его к электросети **A**.

7B если электрический кабель отсутствует в комплекте или не подсоединен к прибору - убедитесь, что кабель не подключен к электросети, снимите нижнюю крышку прибора и пропустите кабель через отверстие, расположенное на задней части прибора. Соедините два провода с двумя клеммами термостата **B**. Обязательно нужно заземлить прибор: для этого соедините желто-зеленый провод к клемме, обозначенной символом **C**.

8 ПАНЕЛЬ УПРАВЛЕНИЯ

MODEL A - MODEL B: **A** Кнопка вкл/выкл - **B** кнопка управления режимами - **C** функция ECO - **D** ручка выбора (корректировка времени, программы, и температуры) - **E** LED-индикаторы работы прибора - **F** функция QUICK - **(G)** дисплей

MODEL C: **A** Кнопка вкл/выкл - **B** функция душа или функция FAST - **C** функция ECO - **D** установка уровня температуры и управление функциями - **E** индикатор уровня температуры (40°/80°)

MODEL D: **A** Кнопка вкл/выкл (короткое нажатие) - функция «БЫСТРЫЙ» (3-секундное удержание) - температура можно изменить в течение 3 секунд) - Регулировка температуры (поворачивание) - **B** Светодиодный индикатор нагрева. **C** Дисплей отображения температуры. **D** Светодиодный индикатор функции «БЫСТРЫЙ».

9 ОТВЕТЫ НА ВОПРОСЫ

При возникновении каких-либо вопросов, касающихся установки прибора, проконсультируйтесь с руководством по эксплуатации или свяжитесь со службой технической поддержки Ariston.

ВНИМАНИЕ! Строго соблюдайте основные меры предосторожности, правила установки и инструкции, указанные в руководстве по эксплуатации.

PL QUICK START INSTRUKCJA INSTALACJI

Quick Start jest tylko dokumentem pomocniczym i nie zastępuje dokumentacji technicznej dołączonej do urządzenia. Zapoznaj się z instrukcją urządzenia zanim rozpoczniesz instalację i użytkowanie produktu.

1 AKCESORIA

Dostarczane: **A** 1 zawór bezpieczeństwa. Nie dostarczane: **B** 2 uchwyty montażowe (ØM10 - 80mm) - **C** 2 kołki montażowe (ØM10 - 80mm) - **D** 1 grupa bezpieczeństwa *(obowiązkowa w krajach UE, których wymaganie przepisy tego wymagają)* - **E** 2 rurki łączące - **F** taśma teflonowa - **G** wiertło - **H** poziomica.

2 ZALECENIA PRZY INSTALACJI

Model 30 l: jedna osoba

Modele 50 l - 80 l - 100 l: dwie osoby

3 POZYCJONOWANIE URZĄDZENIA

Urządzenie powinno być zamontowane możliwie blisko punktu poboru ciepłej wody aby ograniczyć straty przesyłowe na instalacji pomiędzy podgrzewaczem a punktem poboru. Nie instalować urządzenia w miejscach narażonych na zawilgocenie (strefa 0 i strefa 1). Aby ułatwić czynności serwisowe zalecane jest zostawienie co najmniej 50 cm wolnej przestrzeni pomiędzy ścianą a podłączeniami hydraulicznymi. Urządzenie może być montowane zarówno w pozycji pionowej **A** i horyzontalnej **B**. Przy montażu poziomym, króćce przyłączeniowe powinny być po stronie lewej. Należy upewnić się, że ściana jest wystarczająco wytrzymała aby utrzymać wagę urządzenia napełnionego wodą.

4 JAK SKORZYSTAĆ Z SZABLONU INSTALACYJNEGO

Opakowanie urządzenia zawiera pełnowymiarowy szablon montażowy podgrzewacza pokazujący dokładną pozycję otworów i listew montażowych. Należy wyciąć niniejszy szablon i połączyć go taśmą.

5 MONTAŻ URZĄDZENIA DO ŚCIANY

Po wyposażowaniu szablonu i zaznaczeniu otworów montażowych, wywiert wiertarką **G** otwory. Umieść w otworach kołki montażowe **C** i włóż haki montażowe **D**.

Umieść listwę montażową w hakach i upewniaj, się że listwa została poprawnie zagniežtizna na hakach.

6 PODŁĄCZENIE HYDRAULICZNE

Zastosuj taśmę teflonową **F** na króćce zimnej **1** i ciepłej wody **2** urządzenia. Zamontuj zawór bezpieczeństwa **A** lub grupę bezpieczeństwa *(obowiązkowa w krajach UE, których wymaganie przepisy tego wymagają)* na króćce zimnej wody **1** i połącz do zasilania wody zimnej. Podłącz króćec wyjścia gorącej wody **2** do instalacji. Napełnij urządzenie wodą, do momentu, aż woda zacznie wypływać z kranu.

7 PODŁĄCZENIA ELEKTRYCZNE

7A Jeżeli produkt jest wyposażony w przewód zasilający, podłącz go do źródła zasilania **A**.

7B Jeżeli przewód zasilający nie jest dostarczany z urządzeniem lub nie jest podłączony do urządzenia upewnij się że główne źródło zasilania jest odłączone. Zdejmij dolną pokrywę i przepprowadź kabel przez otwór z tyłu obudowy. Podłącz przewodu do konektorów na termostacie **B**. Niezbędne jest uziemienie urządzenia, aby to zrobić, podłącz ŻÓŁTO/ZIELONY przewód do zacisku oznaczonego symbolem **C**.

8 PANEL STERUJĄCY

MODEL A - MODEL B: **A** Przycisk WK/Wył - **B** Przycisk MODE - **C** funkcja ECO - **D** Pokrętło (czas, programy, ustawienie temperatury) - **E** LED – działanie urządzenia **F** funkcja QUICK - **G** wyświetlacz cieklokrystaliczny

MODEL C: **A** Przycisk WK/Wył - **B** Ikona SHOWER READY lub funkcja FAST - **C** funkcja ECO - **D** ustawienie temperatury - **E** – wskaźnik temperatury (40°/80°)

MODEL D: **A** POKRĘTŁO WŁ./WYŁ. (krótkie naciśnięcie) - Funkcja SZYBKA (przytrzymać przycisk wciśnięty przez 3 sek.) - Regulacja temperatury (przekręcić). **B** DIODA ogrzewania. **C** Wyświetlacz temperatury. **D** DIODA FUNKCJI SZYBKIEJ.

9 ROZWIĄZYWANIE PROBLEMÓW

W razie wątpliwości dotyczących instalacji lub działania urządzenia zapoznaj się z instrukcją instalacji i obsługi urządzenia lub skontaktuj się z serwisem technicznym ARISTON.

UWAGA! Rygorystycznie przestrzegać ogólnych ostrzeżeń obowiązujących przepisów instalacyjnych i zaleceń opisanych w instrukcji!

HR QUICK START UPUTE ZA INSTALIRANJE

Kratke upute (quick start) predstavljaju uvodni dokument i ne zamjenjuju priručnik. Pažljivo pročitajte priručnik prije instaliranja i uporabe ovog aparata.

1 DODACI

Isporučeni su: **A** 1 sigurnosni ventil.

Nisu isporučeni: **B** 2 kuke za fiksiranje (ØM10 - 80mm) - **C** 2 čepa Fischer (ØM10 - 80mm) - **D** 1 sigurnosni sklop *(koji je obavezan u zemljama EZ koje se traži)* - **E** 2 priključne cijevi - **F** Teflon - **G** Bušilica - **H** Libela.

2 UPUTE ZA INSTALIRANJE

Model 30 l: jedna osoba

Model 50 l - 80 l - 100 l: dvije osobe

3 POSTAVLJANJE APARATA

Aparat treba postaviti što bliže tački korišćenja kako bi se ograničio gubitak topline duž cevovoda. Izbegavajte instaliranje proizvoda na područje koji imaju visoku izloženost vodi (zona 0; 1). Radi lakšeg provođenja zahvata održavanja ostaviti najmanje 50 cm razmaka između vodovod. nih spojeva i zida. Ovaj se aparat može instalirati okomito **A** ili vodoravno **B** s vodovodnim spojevima okrenutim ulijevo. Pri izboru mjesta instaliranja, provjerite je li zid dovoljno jak da može izdržati težinu aparat čak i onda kad je aparat napunjen vodom.

4 UPORABA ŠABLONE ZA MONTAŽU

Na vanjskoj strani pakiranja prikazan je profil aparata u stvarnim dimenzijama s točnim položajem prореza i nosača. Odrežite i spojite strane ljepljivom trakom.

5 FIKSIRANJE APARATA NA ZID

Kad poravnate šablonu i obilježite točke za rupe, probušite rupe bušilicom **G**. Umetnite u otvore ovim redoslijedom: čep Fischer **C**, kuke **D**. Postavite nosače na kuke i provjerite da li su pričvršćeni na ispravan način.

6 POVEZIVANJE NA VODOVODNU MREŽU

Ulaz i izlaz za vodu su označeni:

– plavim prstenom za ulaz hladne vode **1**

– crvenim prstenom za izlaz tople vode **2**

Nalepite ljepljivu traku **F** na cevi hladne vode **1** i tople vode **2** uređaja. Pričvrstite sigurnosni ventil **A** ili sigurnosnu jedinicu **D** *(obvezno u zemljama EU gdje se traži)* na cev hladne vode **1** i povežite spojnu cev za hladnu vodu. Povežite cev za domaću vodovodnu mrežu na cev hladne vode **1**. Punite proizvod dok iz slavine ne počne da izlazi voda.

7 POVEZIVANJE NA ELEKTRIČNU MREŽU

7A Ako proizvod već ima kabl i utičnicu, povežite ga jednostavno sa izvorom napajanja **A**.

7B Ako kabl za napajanje nije prisutan ili nije povezan sa proizvodom: provjerite da li je struja isključena, uklonite poklopac, protaknite kabl za napajanje kroz otvor na zadnjem delu.

Fiksirajte dve faze za dva priključka termostata **B**. Uzemljenje uređaja je obavezno i obavlja se povezivanjem žuto-zelenog kabla sa priključkom označenim simbolom **C**.

8 KONTROLNA TABLA

MODEL A - MODEL B: **A** taster ON/OFF (UKLJUČI/ISKLJUČI) - **B** taster MODE (REŽIM) - **C** Funkcija ECO (EKO) - **D** Dugme SET (PODESI) (podešavanje vremena, programa i temperature) - **E** LED za rad proizvoda - **F** funkcionisanje LED lampica proizvoda - **G** Displej za prikazivanje funkcija

MODEL C: **A** taster ON/OFF (UKLJUČI/ISKLJUČI) - **B** LED SHOWER READY (ILI funkcija FAST (BRZO) - **C** Funkcija ECO (EKO) - **D** Tasteri za regulisanje temperature i kontrolsanje funkcija - **E** LED za nivo temperature (40°/80°)

MODEL D: **A** GUMB ZA UKLJUČIVANJE/ISKLJUČIVANJE (kratak pritisak) – BRZA funkcija (pritisak na 3 s) – Prilagođavanje temperature (okretanje) **B** LED indikator GRIJANJA. **C** Zaslon za prikaz temperature **D** LED pokazatelj za BRZU funkciju.

9 RIŠEŠANJE PROBLEMA

Za bilo koje pojašnjenje o proizvodu ili mogućnosti instalare a aceštuia, consultați manualul complet sau con tactați serviciul de asistență al companiei Ariston.

PAŽNJA! Pažljivo pratite opšta upozorenja, važeće propise za instalaciju i one koje su naznačene u priručniku.

RO INSTALARE RAPIDĂ INSTRUCȚIUNI DE INSTALARE

Instalarea rapidă este doar un document introductiv și nu înlocuiește manualul. Citiți cu atenție manualul înainte de instalarea și utilizarea produsului.

1 ACCESORII

Incluse: **A** 1 supapă de siguranță.

Neincluse: **B** 2 cârlige de fixare (ØM10 - 80mm) - **C** 2 diblurii Fischer (ØM10 - 80mm) - **D** 1 unitate de siguranță *(obligatorie în țările din UE care prevăd acest lucru)* - **E** 2 racorduri - **F** bandă de teflon - **G** burghiu - **H** nivelă cu bulă de aer.

2 METODA DE INSTALARE

Modelul de 30 l: o singură persoană

Modelele de 50 l - 80 l - 100 l: două persoane

3 POZIȚIONAREA APARATULUI

Aparatul trebuie amplasat cât mai aproape de locurile de utilizare, pentru a limita dispersia căldurii de-a lungul conductelor. Evitați instalarea produsului în zone foarte expuse la apă (zonele 0 și 1). Pentru a facilita efectuarea lucrărilor de întreținere, lăsați un spațiu de cel puțin 50 cm între punctele de racordare a conductelor și perete. Aparatul poate fi montat vertical **A** sau orizontal **B**, cu punctele de racordare a conductelor orientate spre dreapta. Atunci când alegeți poziția finală de montare, asigurați-vă că peretele poate suporta greutatea produsului, chiar și atunci când acesta din urmă este umplut cu apă.

4 UTILIZAREA SCHEMEI DE INSTALARE

Ambalajul extern conține o schemă la scară de 1:1 a instalației care arată pozițiile exacte ale fanteilor și consolelor. Decupați schema și lipiți-o pe ambalajul de bandă adezivă.

5 MONTAREA APARATULUI PE PERETE

După stabilirea nivelului de montare folosind schema și marcarea punctelor de găurire, realizați găurile folosind burghiul **G**. Inserați diblurile Fischer **C** în găurile și apoi cârligele **D**. Amplasați consolele de fixare pe cârlige și asigurați-vă că sunt fixate corespunzător.

6 PUNCTELE DE RACORDARE

Punctele de intrare și de ieșire a apei sunt marcate după cum urmează:

- inel albastru pentru intrarea apei reci **1**
- inel roșu pentru ieșirea apei calde **2**

Aplicați banda de teflon **F** pe conductele de apă rece **1** ale aparatului și pe cele de apă caldă **2**. Instalați supapa de siguranță **A** sau unitatea de siguranță **D** *(obligatorie în țările din UE care prevăd acest lucru)* pe conducta de apă rece **1** și conectați racordul pentru conducta de apă rece. Conectați conducta de distribuție a apei din circuitul la conducta de apă caldă **2**. Umpleți produsul până ce de la robinet curge apă.

7 CONEXIUNI ELECTRICE

7A Dacă produsul este deja echipat cu un cablu și o fișă de conectare, conectați produsul la o sursă de alimentare cu energie electrică **A**.

7B În cazul în care cablul de alimentare nu este prezent sau nu este conectat la produs: asigurați-vă că sursa de alimentare este deconectată, îndepărtați capacul și treceți cablul prin orificiul situat în partea din spate a produsului. Conectați cele două cablaje la cele două borne ale termostatului **B**. Este obligatoriu să realizați împământarea aparatului: efectuați operațiunea prin conectarea cablului galben-verzui la borna marcată cu simbolul **C**.

8 PANOUL DE CONTROL

MODEL A - MODEL B: **A** Buton ON/OFF - **B** Buton MODE - **C** Funcția ECO - **D** Buton SET (reglarea ceasului, programului și temperaturii) - **E** LED de funcționare a produsului - **F** Funcția QUICK - **G** afișaj vizualizare funcții

MODEL C: **A** Buton ON/OFF - **B** LED funcție SHOWER READY (PRIPRAVIȚI ZA TUŠIRANJE) ali funkcija FAST - **C** Funkcija ECO - **D** Tipke za temperaturo in nadzor delovanja - **E** LED nivel temperatură (40°/80°)

MODEL D: **A** BUTON PORNIT/OPRIT (apăsare scurtă) -Funcția RAPID (apăsare de 3 sec) - Reglarea temperaturii (rotire). **B** LED indicator de încălzire. **C** Ecran pentru afișarea temperaturii. **D** LED indicator pentru funcția RAPID.

9 SOLUȚIONAREA PROBLEMELOR

Pentru orice neînțelegeri privind produsul sau modul de instalare a aceștuia, consultați manualul complet sau con tactați serviciul de asistență al companiei Ariston.

ATENȚIE! Respectați întocmai avertizările generale, regulile de instalare aplicabile și instrucțiunile specificate în manual.

BG QUICK START ИНСТРУКЦИЯ ЗА ИНСТАЛИРАНЕ I

Бърз старт (quick start) е уводни инструкция и не заменства наръчника. Прочетете внимателно наръчника, преди да пристъпите към инсталиране и ползване на уреда.

1 ПРИНАДЛЕЖНОСТИ

В комплекта: **A** 1 предпазен клапан.

Извън комплекта: **B** 2 фиксиращи винта (ØM10 - 80mm) - **C** 2 дюбела Fischer (ØM10 - 80mm) - **D** 1 система от предпазители *(задължителен за страните от ЕС, които го изискват)* - **E** 2 свързващи тръби - **F** Тефлонова лента - **G** бормашина - **H** libella.

2 НАЧИН НА СЪРЪЗВАНЕ

Модел 30 л: за един човек

Модел 50 л - 80 л - 100 л: за двама души

3 РАЗПОЛОЖЕНИЕ НА АПАРАТА

Уредът трябва да бъде разположен възможно найблизо до мястото на ползване, за да се ограничат топлинните загуби по тръбите. Избягвайте да инсталирате уреда на места, които изложени на контакт с вода (зона 0; 1). За да улесните поддръжката, предвидете поне 50 см разстояние между водопроводните връзки и стената. Уредът може да бъде инсталиран вертикално **A** или хоризонтално **B** с обърнати наляво водопроводни връзки. При избора на разположение проверете дали стената е подходяща да издържи теглото на уреда и когато е пълен с вода.

4 ИЗПОЛЗВАНЕ НА ШАБЛОНА ЗА МОНТАЖ

На външната опаковка е изобразен в реални размери чертеж на уреда с точното разположение на захранките и скобите. Изрежете и съединете по ръбовете със скоч.

5 МОНТИРАНЕ НА УРЕДА НА СТЕНА

След като нивелирате и отбележите посочените точки за пробиване, пробийте с бормашина **G**. Вкарайте в дупките предварително дюбел Fischer **C** и винтовете **D**. Окачете захранките за винта, като се уверите, че са пъкатки правилно.

6 СЪРЪЗВАНЕ ВЪВ ВОДОПРОВОДНАТА МРЕЖА

Означете за входящата и изходящата вода са отбелязани със:

- син пръстен за входящата студена вода **1**
- червен пръстен за изходящата топла вода **2**

Залепете тефлонова лента **F** на тръбата за студена вода **1** и топла вода **2** на уреда. Завийте предпазния клапан **A** или предпазителите **D** *(задължителен за страните от ЕС, които го изискват)* към тръбата за студена вода **1** и свържете със съответната тръба за студена вода. Свържете тръбата на жилищната водопроводна инсталация с тръбата за топла вода **2**. Напълнете уреда до преливане на водата от крана.

7 СЪРЪЗВАНЕ В ЕЛЕКТРИЧЕСКАТА МРЕЖА

7A В случай че уредът е снабден с кабел с щепсел, просто го свържете със захранването **A**.

7B В случай че захранващият кабел не е наличен или не е свързан с уреда: уверете се, че захранването е изключено, отстранете капачето, прокарайте захранващия кабел через отвора на задната страна. Свържете двете фази с двата входа на термостата **B**. Заземяването на уреда е задължително и се извършва чрез свързване на жълто-зеленото кабел с входа, означен със символа **C**.

8 КОНТРОЛЕН ПАНЕЛ

MODEL A - MODEL B: **A** бутон ON/OFF (ВКЛ./ИЗКЛ) - **B** бутон MODE - **C** функция ЕКО - **D** Копчо за настройки SET (настройка на време, програма и температура) - **E** LED функциониране на уреда - **F** функция QUICK - **G** Дисплей за изобразяване на функциите

MODEL C: **A** бутон ON/OFF (ВКЛ./ИЗКЛ) - **B** LED SHOWER READY (ПРИПРАВЕН ЗА ТУШИРАНЕ) или функция FAST - **C** Функция ЕКО - **D** бутони за ниво на температурата и контрол на функциите - **E** Led ниво на температурата (40°/80°)

MODEL D: **A** ВКЛ/ИЗК БУТОН (натискане за кратко) - Функция БЪРЗО РЕЖИМ (задържане 3 сек) - Настройване на температурата (завъртане). **B** LED индикатор на нагряването. **C** Дисплей за показване на температурата. **D** БЪРЗ РЕЖИМ - LED индикатор.

9 ОТСТРАНЯВАНЕ НА ПРОБЛЕМИ

За всякакви разяснения относно уреда или инсталирането му прегледайте пълния наръчник или се обърнете към сервиза на компанията **Ariston**.

ВНИМАНИЕ! Изпълнявайте стриктно общите указания, действащите правила за инсталиране и указаните в наръчника правила.

AR QUICK START تعليمات التركيب العربية

تعد "Quick Start" وثيقة تعريفية ولا تحل محل دليل التعليمات. اقرأ الدليل بعناية قبل تركيب هذا المنتج واستخدامه.

1 الملحقات

المزودة: **A** 1 صمام أمان.

غير المزودة: **B** 2 حمالات تثبيت (ØM10 - 80 مم) - **C** 2 مقابس فيشر (ØM10 - 80 مم) - **D** 1 وحدة السلامة *(إلزامية في دول الاتحاد الأوروبي التي تطالب بذلك)* - **E** 2 أنابيب توصيل - **F** شريط تفلون - **G** مثقب - **H** ميزان تسوية كحولي.

2 طريقة التركيب

موديل "30 l": شخص واحد

الموديلات "50 l - 80 l - 100 l": شخصين

3 وضع الجهاز

يجب وضع الجهاز في أقرب نقطة استخدام ممكنة وذلك للحد من تبديد الحرارة على طول الأنابيب. تجنب تركيب المنتج في المناطق المعرضة بشكل كبير للمياه (المناطق "0" و "1"). تسهيل عمليات الصيانة، اترك مسافة لا تقل عن 50 سم بين وصلات السباكة والجدار. يمكن تركيب هذا الجهاز إما عمودياً **A** أو أفقياً **B** مع وصلات السباكة الموجهة نحو اليسار. عند اختيار الموضع النهائي، تأكد أن الجدار قادر على تحمل وزن المنتج حتى عندما يتم ملء هذا المنتج بالمياه.

4 استخدام تركيب دعامة التثبيت

يحتوي الغلاف الخارجي على رسم بالحجم الكامل للجهاز يوضح الموضع الصحيح للمحابس والدعامات. اقطع الرسم وقم بتجميع أطرافه باستخدام شريط لاصق.

5 تثبيت الجهاز في الجدار

بعد تسوية دعامة التثبيت وتحديد نقاط ثقوب واضحة، قم بعمل ثقوب في الجدار باستخدام المثقب **G**. أدخل مقابس فيشر **C** في الثقوب ثم ضع الدعامات **D**. اضغط الرسم وقم بتجميع أطرافه باستخدام شريط لاصق.

6 وصلات السباكة

يتم وضع علامة على مدخل ومخرج المياه كالتالي:

- دائرة زرقاء لمدخل المياه الباردة **1**
- دائرة حمراء لمخرج المياه الساخنة **2**

ضع شريط التفلون **F** على أنابيب المياه الباردة **1** وأنابيب المياه الساخنة **2** الخاصة بالجهاز. ثبت صمام الأمان **A** أو وحدة السلامة **D** *(إلزامية في دول الاتحاد الأوروبي التي تطالب بذلك)* باستخدام مسامير لولبية على أنبوب المياه الباردة **1** ووصل أنبوب توصيل المياه الباردة. قم بتوصيل أنبوب توزيع المياه الباردة المنزلية بأنبوب المياه الساخنة **2**. أمده المنتج حتى تخرج المياه من المصبور.

7 التوصيلات الكهربائية

7A إذا كان المنتج مزود بالفعل بكابل وقابس، فم ببساطة بتوصيله بمصدر التيار الكهربائي **A**.

7B إذا كان كابل الطاقة غير متواجد أو لم يتم توصيله بالمنتج: تأكد أن مصادر الطاقة الرئيسية تم إيقافها، أزل الغطاء ثم مرر الكابل من خلال الفتحة المتواجدة في الجزء الخلفي وصل السلكين بمهايئ منظم الحرارة **B**. من الواجب عمل توصيلات أرضية الجهاز: نفذ العملية من خلال توصيل السلك الأخضر والأصفر بالأطراف الموضوع عليها الرمز **C**.

8 لوحة التحكم

MODEL A - MODEL B: زر التشغيل/الإيقاف "ON/ OFF" - زر الوضع "MODE" - وظيفة ECO - زر الضبط (ضبط الوقت والبرنامج ودرجة الحرارة) **D** - صمام تشغيل الضوء **E** - وظيفة سريعة **F** - وظيفة شاشة العرض **G**

MODEL C: زر التشغيل/ الإيقاف "ON/ OFF" صمام وظيفة "FAST / SHOWER READY" وظيفة ECO **C** - ازرار مستوى درجة الحرارة والتحكم في الوظائف **D** - صمام مستوى درجة الحرارة (40° / 80° درجة) **E**

MODEL D: **A** مفتاح تشغيل/إيقاف تشغيل (ضغطة قصيرة) - وظيفة "السرعة" (ضغطة لمدة 3 ثوانٍ) - ضبط درجة الحرارة (تدوير). **B** مؤشر "مؤشر التسخين" **C** شاشة عرض تمثيل رسومي لدرجة الحرارة. **D** مؤشر "السرعة".

9 حل المشاكل

للحصول على أي توضيحات متعلقة بالمنتج أو طريقة تركيبه، راجع الدليل الكامل أو اتصل بخدمة المساعدة الفنية لريستون "Ariston".

تنبيه! راعِ بدقة التحذيرات العامة، وقواعد التركيب المعمول بها وتعليمات المحددة في الدليل.

TR HIZLI BAŞLAMA MONTAJ TALİMATLARI

Bu hızlı başlama dökümanı sadece özet bilgi içerir ve hiçbir şekilde kullanım kılavuzu yerine geçmez. Ürünün kurulumuna ve kullanımına başlamadan önce kullanım kılavuzunu dikkatlice okuyunuz.

1 AKSESUARLAR

Beraberinde verilenler: **A** Emniyet valfi.

Beraberinde verilmeyenler: **B** sabitleme askıları (ØM10 - 80mm) - **C** 2 Adet Fischer tapası - **D** 1 Adet Emniyet Ünitesi *(AB ülkelerinde bulunması zorunludur)* - **E** 2 Adet bağlantı borusu - **F** Teflon bant - **G** matkap - **H** su terazisi.

2 KURULUM AMACI

30 l modeli: Bir kişi

50 l - 80 l - 100 l modelleri: iki kişi

3 CİHAZIN KONUMLANDIRILMASI

Borulardan geçen sıcak havanın dağılımını önlemek açısından cihaz mümkün olduğunca kullanım alanına yakın bir noktada konumlandırılmalıdır. Ürünü yoğun bir şekilde suya maruz kalacağı alanlardan (0. ve 1. Bölgeler) uzak bir yerde kurmaya özen gösterin. Cihazın bakımını yapılmasını kolaylaştırmak için duvarla tesisat borunun arasında enaz 50 cm'lik bir boşluk bırakın. Bu cihaz gerek dikey **A** ve gerekse yatay **B** olarak sola doğru yönlendirilmiş tesisat boruları ile monte edilebilir. Cihazın monte edileceği konumu belirlenken kurulacağı duvarın gerek cihaz susuz ve gerekse su dolukken cihazı taşıyabilecek sağlamlıkta olmasına dikkat edin.

4 KURULUM ŞEMASININ KULLANIMI

Harici ambalaj içinde monte edilecek deliklerin ve direkleri-nin tam yerini gösteren gerçek ebatlı bir çizim bulunmaktadır. Bunu keserek yapışkanlı bir bantla uçlarından birleştirin.

5 CİHAZIN DUVARA MONTE EDİLMESİ

Mastar şemayı yerleştirip gösterilen delik yerlerini işaretledikten sonra matkabı **G** kullanarak duvarda delik açın. Fischer tapalarını **C** açtığınız deliklere monte ederek çengelleri **D** takın.

6 TESİSAT BAĞLANTILARI

Su giriş ve çıkışları aşağıdaki şekilde işaretlenmiştir:

- Soğuk su girişi için Mavi halka **1**
- Sıcak su çıkışı için kırmızı halka **2**

Teflon bantı **G** cihazın soğuk su borularına **3** ve sıcak su borularına **4** uygulayın. Emniyet valfini **A** ya da emniyet ünitesini **D** *(AB ülkelerinde bulunmaz zorunludur)* soğuk su borusuna **3** vidalayın ve soğuk su bağlantı borusu irtibatlayın. Bulundığunuz mekân içindeki su şebekesinin dağıtım borusunu sıcak su borusuna **4** bağlayın. Cihazı musluktan su gelinceye kadar suyla doldurun.

7 ELEKTRİK BAĞLANTILARI

7A Ürünü çalıştırmak için üzerinde mevcut bir enerji kablosu ve fişi bulunuyorsa bunu bir enerji kaynağına **A** takmanız yeterli olacaktır.

7B Eğer ürünle birlikte bir kablo ya da fış verilmemişse; şalterin kapalı olduğundan emin olun. Kabı açın ve kabloyu arkada bulunan delikten geçirin. İki kabloyu termostatın **B** iki terminaline bağlayın. Cihazın topraklanması şarttır; Bu işlemi sarı-yeşil kabloyu **C** sembolü ile işaretlenmiş terminale bağlayarak yerine getirin.

8 KONTROL PANELİ

MODEL A - MODEL B: **A** AÇMA/KAPAMA düğmesi - **B** MOD düğmesi - **